SANEL GRZEGORZ CZWORDON
ul. Olszowa 44
63-400 Ostrów Wielkopolski
tel. kom. 695 090 479
e-mail: czwordon@sanelgc.pl

Egz. nr .....

PROJEKT BUDOWLANY

INWESTOR: WODKAN Przedsiębiorstwo Wodociągów i Kanalizacji S.A.
ul. Partyzancka 27, 63-400 Ostrów Wielkopolski

ADRES BUDOWY: **m. Ostrów Wielkopolski, ul. Kolorowa dz. nr 26/8, 41/6, 20/14**
Obręb ewidencyjny: 0085 Ostrów Wielkopolski
Jednostka Ewidencyjna – 301701_1 Ostrów Wielkopolski

OBIEKT: Sieć wodociągowa PEHD PE 100 PN 10 Dz110,
siec kanalizacji sanitarnej PVC-U Dz200
z wyprowadzeniami PVC-U Dz160

KAT. XXVI

BRANŻA: Sanitarna

Opracował:	Imię Nazwisko	Podpis
Projektant:	mgr inż. Grzegorz Czwordon Uprawnienia budowlane nr WKP/0192/PWOS/15 w specjalności instalacyjnej	
Sprawdzający:	inż. Paweł Kortus Uprawnienia budowlane nr WKP/0358/PWOS/12 w specjalności instalacyjnej	
Asystent projektanta:	mgr inż. Małgorzata Herbik-Szmajdzińska	

Ostrów Wielkopolski, październik 2019 r.

SPIS TREŚCI

SPIS TREŚCI 2
Oświadczenie projektanta i sprawdzającego 3
I. CZĘŚĆ OPISOWA 4
1. DANE OGÓLNE 4
2. OPIS PROJEKTU ZAGOSPODAROWANIA TERENU 5
3. OPIS PROJEKTU BUDOWLANEGO 6
4. SIEC WODOCIĄGOWA 6
5. SIEĆ KANALIZACJI SANITARNEJ 10
6. UWAGI KOŃCOWE 11
7. INFORMACJA DOTYCZĄCA BIOZ 12
II. ZESTAWIENIE MATERIAŁÓW 14
Warunki techniczne do projektowania sieci wodociągowej 16
III. CZĘŚĆ RYSUNKOWA 18
Plan zagospodarowania terenu 19
Profil – sieć wodociągowa 21
Profil – sieć kanalizacji sanitarnej 22
Schemat montażowy – sieć wodociągowa 23
Schemat hydrantu podziemnego 24
Technologia wykonania wykopu 25
IV. CZĘŚĆ FORMALNO-PRAWNA 26
Decyzja o nadaniu uprawnień budowlanych 27
Zaświadczenie o przynależności do Polskiej Izby Inżynierów Budownictwa 29
Decyzja o nadaniu uprawnień budowlanych 30
Zaświadczenie o przynależności do Polskiej Izby Inżynierów Budownictwa 32
Protokół z posiedzenia Narady Koordynacyjnej 33
Zaświadczenie o przynależności działki w planie miejscowym 40
Uzgodnienie konserwatora zabytków 41
Wypis z rejestru gruntów 43
Wydruk z księgi wieczystej 46
Opinia sanitarna Państwowego Powiatowego Inspektora Sanitarnego w Ostrowie Wielkopolskim. 49

Ostrów Wielkopolski, 18.10.2019 r.

OŚWIADCZNIE PROJEKTANTA I SPRAWDZAJĄEGO

Na podstawie art. 20 ust. 4 ustawy z dnia 7 lipca 1994 r. Prawo Budowlane (Dz. U. z 2019 r. poz. 1186 ze zmianami) oświadczam, że projekt budowlany:

sieć wodociągowa z rur PEHD PE 100 PN 10 Dz110 o długości 28,2 m i sieć kanalizacji sanitarnej PVC-U Dz200 z wyprowadzeniami PVC-U Dz160 w miejscowości Ostrów Wielkopolski ul. Kolorowa, dz. nr 26/8, 41/6, 20/14 obr. 0085

został sporządzony zgodnie z obowiązującymi przepisami oraz zasadami wiedzy technicznej.

	Imię Nazwisko	**Podpis**
Projektant:	mgr inż. Grzegorz Czwordon Uprawnienia budowlane nr WKP/0192/PWOS/15 w specjalności instalacyjnej	
Sprawdzający:	inż. Paweł Kortus Uprawnienia budowlane nr WKP/0358/PWOS/12 w specjalności instalacyjnej	

I. CZĘŚĆ OPISOWA

1. DANE OGÓLNE

1.1. Nazwa i adres inwestycji

Budowa sieci wodociągowej z rur PEHD PE 100 PN 10 Dz110 o długości 28,2 m i sieci kanalizacji sanitarnej PVC lite klasy S Dz200 z wyprowadzeniami PVC-U Dz160.

1.2. Nazwa inwestora i adres

WODKAN Przedsiębiorstwo Wodociągów i Kanalizacji S.A., ul. Partyzancka 27, 63-400 Ostrów Wielkopolski

1.3. Nazwa i adres jednostki projektowania

SANEL GRZEGORZ CZWORDON, ul. Olszowa 44, 63-400 Ostrów Wielkopolski

1.4. Podstawa opracowania

1. Rozporządzenie Ministra Infrastruktury z dnia 7 czerwca 2019 r. w sprawie warunków technicznych, jakim powinny odpowiadać budynki i ich usytuowanie (Dz. U. 2019 poz. 1065 z późn. zm).
2. Rozporządzenie Ministra Infrastruktury z dnia 23.06.2003 r. w sprawie informacji dotyczącej bezpieczeństwa i ochrony zdrowia oraz planu bezpieczeństwa i ochrony zdrowia (Dz. U. Nr 120, poz. 1126).
3. Prawo Budowlane Dz. U. 2019 poz. 1186 z dnia 26 czerwca 2019 r. z późn. zm.
4. Warunki techniczne wykonania i odbioru robót budowlano – montażowych przy zachowaniu przepisów BHP.
5. Ustawa z dnia 17 maja 1989 r. Prawo geodezyjne i kartograficzne (Dz. U. nr 30 poz. 164 z późniejszymi zmianami).
6. Ustawa z dnia 27 marca 2003 r. o „Planowaniu i zagospodarowaniu przestrzennym" (Dz. U. nr 80 poz. 717 z późniejszymi zmianami).
7. Warunki techniczne do projektowania sieci wodociągowej nr TTI/AW/446/2019 z dnia 06.02.2019 roku wydane przez WODKAN Przedsiębiorstwo Wodociągów i Kanalizacji S.A w Ostrowie Wielkopolskim.
8. Zaświadczenie o przynależności działki w miejscowym planie nr WAP.RAU.6727.2.68.2019 z dnia 21.02.2019 roku wydany przez Prezydenta Miasta Ostrów Wielkopolski.
9. Protokół z posiedzenia narady koordynacyjnej GGO.6630.620.2019 z dnia 08.08.2019 r. wydany przez Starostę Ostrowskiego.
10. Uzgodnienie nr Ka.5183.703.2.2019 z dnia 08.04.2019 roku wydane przez Wojewódzki Urząd Ochrony Zabytków w Poznaniu Delegatura w Kaliszu.
11. Opinia sanitarna Państwowego Powiatowego Inspektora Sanitarnego w Ostrowie Wielkopolskim.
12. Zalecenie Inwestora.
13. Wizja lokalna w terenie.
14. Uzgodnienia branżowe.

2. OPIS PROJEKTU ZAGOSPODAROWANIA TERENU

2.1. Przedmiot i lokalizacja inwestycji

Planowana inwestycja będzie polegać na budowie sieci wodociągowej z rur PEHD PE 100 PN 10 Dz110 o długości 28,2 m i sieci kanalizacji sanitarnej PVC-U Dz200 z wyprowadzeniami PVC-U Dz160 w miejscowości Ostrów Wielkopolski ul. Kolorowa, dz. nr 26/8, 41/6, 20/14 obr. 0085.

2.2. Stan istniejący

Uzbrojenie terenu składa się z istniejącej sieci wodociągowej, kanalizacji sanitarnej i deszczowej.

2.3. Zakres projektowanej inwestycji

Zakresem opracowania objęty jest projekt budowy sieci wodociągowej z rur PEHD PE 100 PN 10 Dz110 o długości 28,2 m i sieci kanalizacji sanitarnej PVC-U Dz200 z wyprowadzeniami PVC-U Dz160 w miejscowości Ostrów Wielkopolski ul. Kolorowa, dz. nr 26/8, 41/6, 20/14 obr. 0085.

2.4. Obszar oddziaływania

Projektowana inwestycja nie będzie oddziaływać na sąsiadujące działki. Inwestycja nie powoduje nadmiernego hałasu, wibracji, zanieczyszczeń powietrza, ograniczenia dopływu światła dziennego, ograniczenia w sposobie użytkowania lub zagospodarowania sąsiednich działek. Zgodnie z opracowaniem projektowym obszar oddziaływania obejmuje działki nr 26/8, 41/6, 20/14 obr. 0085 dotyczące niniejszego opracowania.

2.5. Informacja o wpisie terenu projektowanej inwestycji do rejestru zabytków lub podlegającym ochronie

Teren projektowanej inwestycji nie jest wpisany do rejestru zabytków oraz nie podlega ochronie konserwatorskiej – zgodnie z uzgodnieniem Ka.5183.703.2.2019 z dnia 08.04.2019 roku wydanym przez Wojewódzki Urząd Ochrony Zabytków w Poznaniu Delegatura w Kaliszu.

2.6. Informacja o wpływie projektowanej inwestycji na środowisko

Projektowana inwestycja nie ma bezpośredniego wpływu na środowisko. Na podstawie § 3.1 pkt. 12.b rozporządzenia Rady Ministrów z dnia 9 listopada 2012 r. w sprawie określenia rodzajów przedsięwzięć mogących znacząco oddziaływać na środowisko oraz szczegółowych kryteriów związanych z kwalifikowaniem przedsięwzięć do sporządzania raportu o oddziaływaniu na środowisko (Dz. U. 2010 r. Nr 213, poz. 1397) nie jest wymagany raport o oddziaływaniu przedsięwzięcia na środowisko.

2.7. Informacja o wpływie projektowanej inwestycji na znaki osnowy geodezyjnej

Podczas wykonywania prac związanych z budową wodociągu należy zwrócić szczególną uwagę na znaki osnowy geodezyjnej. Prace ziemne w pobliżu znaków geodezyjnych należy wykonywać ręcznie ze szczególnym zwróceniem uwagi na zabezpieczenie ich przed zniszczeniem, zakryciem lub przesunięciem. Trasa sieci wodociągowej i kanalizacji sanitarnej musi być wytyczona przez uprawnionego geodetę, który ma obowiązek wskazać ew. istniejący punkty ochrony geodezyjnej w celu zabezpieczenia go przed naruszeniem.

3. OPIS PROJEKTU BUDOWLANEGO

3.1. Przeznaczenie i program użytkowy

Planowana inwestycja tj. budowa sieci wodociągowej z rur PEHD PE 100 PN 10 Dz110 o długości 28,2 m i sieci kanalizacji sanitarnej PVC-U Dz200 z wyprowadzeniami PVC-U Dz160 w miejscowości Ostrów Wielkopolski ul. Kolorowa, dz. nr 26/8, 41/6, 20/14 obr. 0085 ma na celu doprowadzenie do odbiorców wody, która będzie wykorzystywana do celów: socjalno – bytowych, przeciwpożarowych oraz odprowadzenie ścieków sanitarnych z budynku.

3.2. Podstawowe dane techniczne

Projektem objęta jest sieć wodociągowa o następujących parametrach:

- Materiał: PEHD PE 100 PN 10 SDR 17 wg PN-EN 12201 o średnicy Dz 110 x 6,6, długość całkowita sieci: 28,2 m

oraz sieć kanalizacji sanitarnej z wyprowadzeniami:

- Materiał: sieć PVC-U ze ścianka litą SN 8 klasy S wg PN-EN 1401:1999 o średnicy Dz 200x5,9 o długości 8,3 m,

  - z wyprowadzeniem w kierunku działki 20/13: PVC-U ze ścianka litą SN 8 klasy S wg PN-EN 1401:1999 o średnicy Dz 160x4,7 o długości 4,8 m oraz

  - z wyprowadzeniem w kierunku działki 20/15: PVC-U ze ścianka litą SN 8 klasy S wg PN-EN 1401:1999 o średnicy Dz 160x4,7 o długości 7,3 m.

3.3. Warunki gruntowo - wodne

Warunki gruntowe należą do prostych.

4. SIEĆ WODOCIĄGOWA

Projektowaną sieć wodociągową z rur PEHD PE 100 PN 10 Dz110 o długości 28,2 m będzie włączona do istniejącej sieci wodociągowej PE Dz 110 znajdującej się na działce nr 26/8 w ul. Kolorowej. Włączenie do wodociągu należy wykonać w miejscu pokazanym na mapie, oznaczonym jako W1. Projektowaną sieć wodociągową wykonać zgodnie z oznaczeniami punktów od W1 do W2a.

4.1. Roboty ziemne

Projektowana sieć wodociągowa będzie wykonana w wykopie otwartym. Wodociąg będzie układany tak, aby jego przykrycie wynosiło min. 1,40 m.

Wzdłuż wodociągu należy ułożyć czynnik lokalizacyjny w postaci taśmy ostrzegawczo – lokalizacyjnej. Na całej długości rurociągu ułożyć drut miedziany trwale połączony z wyprowadzeniami uzbrojenia sieci tj. zasuwami i hydrantem.

Roboty ziemne należy wykonywać mechanicznie. W przypadku występowania przewidywanego skrzyżowania z istniejącym uzbrojeniem podziemnym wskazana jest weryfikacja głębokości ułożenia uzbrojenia poprzez wykonanie wykopów próbnych. W miejscach skrzyżowań oraz zbliżeń z istniejącym uzbrojeniem podziemnym

należy prace ziemne prowadzić ręcznie w odległości 2,0 m przed i za tym uzbrojeniem. Ręcznie wykonać również ostatnie 10,0 cm wykopu w celu uniknięcia zniszczenia warunków stabilności gruntu. Projektuje się wykonywanie wykopów dla sieci wodociągowej na całej jej projektowanej długości jako wąskoprzestrzenne.

Szerokość wykopu dostosować tak, aby odległość pomiędzy zewnętrznymi ściankami rur a ścianą umacnianego wykopu wynosiła 25 cm. Szerokość minimalna wykopu dla rury Dz 110 mm PE: s = 82 cm.
Nadmiar ziemi z wykopu należy wywozić na miejskie wysypisko śmieci. Roboty ziemne należy wykonywać generalnie mechanicznie.

Wykonaną sieć wodociągową należy zasypywać piaskiem średnim warstwami ubijając ją mechanicznie do otrzymania następujących współczynników zagęszczenia gruntu:

- 0 - 0,2 m Is = 1,0
- 0 - 1,2 m Is = 0,97
- powyżej 1,2 m Is = 0,95

Przed rozpoczęciem zasypki należy zabezpieczyć rurę wodociągową przed wypieraniem i przemieszczeniem gruntu przy zagęszczeniu. Szczególną uwagę zwrócić należy na dokładne zagęszczenie gruntu przy poszczególnych węzłach wodociągowych. Na całym odcinku projektowanej sieci wodociągowej należy wykonać pełną wymianę gruntu. Podstawowa warstwa zasypowa do wysokości 30,0 cm ponad górne sklepienie rury powinna być zagęszczona w 10,0 cm do 15,0 cm warstwach do uzyskana właściwego stopnia zagęszczenia. Zasypkę wykopu należy wykonywać zgodnie z normą PN-S-02.

4.2. Odwodnienie wykopów

Podczas budowy sieci wodociągowej nie przewiduje się odwodnienia wykopów.

4.3. Umocnienie wykopów

Wykopy o głębokości do 1,0 m nie będą umacniane. Wykopy o głębokości 1,01 – 1,50 m umacniać ażurowo przy pomocy wyprasek stalowych. Dla głębokości powyżej 1,50 m zastosować płytowy system obudów szalunkowych, które umożliwiają wykop o głębokości 1,5 m do 6,9 m i szerokości roboczej 0,8 m – 4,5 m.

4.4. Roboty montażowe

Sieć wodociągową łączyć poprzez zgrzewanie doczołowe i elektrooporowe zgodnie z opracowaną na każdy rodzaj zgrzewania i każdy obiekt kartą technologiczną rur z PE zatwierdzoną przez producenta rur. Montaż powinien odbywać się w temperaturach 5°C - 30°C.
Nad wodociągiem w odległości min. 40 cm ułożyć taśmę ostrzegawczą niebieską o szerokości min. 20 cm. Do wodociągu należy zamontować przy pomocy taśmy polietylenowej drut sygnalizacyjny nierdzewny o przekroju 1,5 mm^2 i połączyć go trwale z wyprowadzeniami wodociągu. Przewodność drutu sprawdzić induktorem lub metodą techniczną.
Sieć wodociągową łączyć poprzez zgrzewanie doczołowe i elektrooporowe zgodnie z opracowaną na każdy rodzaj zgrzewania i osobno dla każdego obiektu kartą technologiczną rur z PE zatwierdzoną przez producenta.

4.5. Armatura

Do budowy wodociągu stosować materiały z aktualnymi atestami higienicznymi jednostki uprawnionej do wydawania takich atestów (zgodnie z rozporządzeniem Ministra Zdrowia z dnia 29.03.2007 r. w sprawie jakości wody przeznaczonej do spożycia przez ludzi – Dz. U. nr 61 poz 417).

Na trasie wodociągu zamontować tabliczki informacyjne.

Wszystkie zastosowane kształtki kołnierzowe powinny być wykonane z żeliwa sferoidalnego pokrytego antykorozyjnie (farba epoksydowa na zewnątrz i wewnątrz min. GGG 40, wg DIN 30677) z pokryciem antykorozyjnym (farba epoksydowa na zewnątrz i wewnątrz o grubości min. 250 µm) skręcane śrubami nierdzewnymi.

Stosować zasuwy równoprzelotowe, kołnierzowe z miękkim uszczelnieniem klina wykonane z żeliwa sferoidalnego min. GGG 40 DIN 1563 na ciśnienie min. PN 1- (1,0 MPa) malowanego farbą epoksydową (grubość powłoki min. 250 µm) DIN 30677 wg wymogów GSK – RAL potwierdzone certyfikatem, długość zabudowy krótka F4, minimum 4 oringowe uszczelnienie, śruby pokrywy wykonane ze stali nierdzewnej schowane w gniazdach i zabezpieczone masą plastyczna przed korozją, klin z żeliwa sferoidalnego zawulkanizowany zewnętrznie i wewnętrznie z zastosowaniem sztywnej obudowy. Wrzeciono zasuw powinno być zaprojektowane ze stali nierdzewnej, klin z żeliwa sferoidalnego (z tego samego co korpus) całkowicie pokryty powłoką z gumy EPDM.

Obudowy zasuw i hydrantów należy umocnić betonem lub brukowcem o powierzchni 0,6m x 0,6m x 0,15m w przypadku zabudowy ww. armatury w gruncie. Skrzynki zasuwowe oraz hydrantowe winny być posadowione na podstawie stabilizacyjnej (płycie nośnej).

4.5.1. Hydrant podziemny DN80

Na końcówce wodociągu projektuje się hydrant podziemny DN80 zdemontowany z końcówki istniejącego wodociągu. Hydrant z żeliwa sferoidalnego min. GGG 40 DIN 1563, z ochroną antykorozyjną zewnętrzną i wewnętrzną farbą proszkową na bazie żywicy epoksydowej min. 250 µm DIN 30677 wg wymogów GSK – RAL potwierdzone certyfikatem wraz z zasuwą odcinającą DN80 z obudową, skrzynką żeliwną i znakiem informacyjnym oraz otuliną zabezpieczającą dolna część hydrantu. Hydrant powinien spełniać wymagania przeciwpożarowe. Hydranty zewnętrzne powinny być oznaczone tabliczkami zgodnie z PN-M-51520. Włączenie wykonać w miejscu wskazanych na rysunku W2a.

4.6. Próba ciśnienia wodociągu i odbiór

Próbę szczelności sieci wodociągowej należy wykonywać zgodnie z wymogami PN-81/B-10725 i wymogami zawartymi w „Systemy ciśnieniowe - informacje techniczne” wydanymi przez Wavin Poznań oraz „Warunkach technicznych wykonywania i odbioru rurociągów z tworzyw sztucznych”. Do próby należy przystąpić gdy odcinek wodociągu poddawany próbie będzie stabilny i zabezpieczony przed przemieszczeniem przez wykonanie dokładnie obsypki. Wszystkie odgałęzienia i złącza na przewodach powinny być odsłonięte.

W czasie przeprowadzania próby szczelności należy w szczególności przestrzegać następujących warunków:

- odcinki poddawane próbie szczelności nie powinny być dłuższe od około 600,0m,
- przewód nie może być nasłoneczniony, a zimą temperatura jego powierzchni zewnętrznej nie może być niższa niż 1°C,
- napełnienie przewodu powinno się odbywać powoli od najniższego punktu,
- temperatura wody wykorzystywanej przy próbie ciśnienia nie powinna przekraczać 20°C po całkowitym napełnieniu wodą i odpowietrzeniu odcinka przewodu pozostawienie napełnionego przewodu na 12 godzin w celu ustabilizowania,
- po ustabilizowaniu się próbnego ciśnienia wody 1 MPA w przewodzie należy przez okres 30 minut sprawdzać jego poziom,
- po zakończeniu próby szczelności należy ciśnienie zmniejszać powoli w sposób kontrolowany, a przewód opróżnić z wody,
- wynik próby szczelności całego wodociągu powinien być ujęty w protokole podpisanym przez wykonawcę, nadzór inwestorski i użytkownika.

Szczegółowe warunki poboru wody dla próby szczelności należy uzgodnić z WODKAN Przedsiębiorstwem Wodociągów i Kanalizacji S.A.

4.7. Płukanie i dezynfekcja rurociągu

Po uzyskaniu pozytywnej próby szczelności należy przepłukać całość rurociągu. Do płukania użyć czystej wody wodociągowej. Prędkość przepływu wody w przewodzie powinna umożliwić usunięcie wszystkich zanieczyszczeń mechanicznych występujących w przewodzie. Dla prawidłowego procesu płukania wodociągu konieczne jest uzyskanie w przewodzie prędkości przepływu w wysokości 1,0 m/sek. i zapewnienie ilości wody odpowiadającej objętości około 8-krotnej pojemności płukanego odcinka.

Dla zmniejszenia ilości wody zużywanej do płukania wodociągu należy przestrzegać następujących zasad:

- nie należy dopuścić do zanieczyszczenia rur przed przystąpieniem do ich montażu,
- po zakończeniu montażu wodociągu w danym dniu końce rur należy zaślepić.

Jeśli wyniki badań wskazują na potrzebę dezynfekcji wodociągu należy ją wykonać. Dezynfekcję przewodów przeprowadzić podchlorynem sodowym przy pomocy chloratora poprzez hydranty podziemne . Czas kontaktu chloru z wodą - 24 godziny przy dawce wynoszącej q = 15 g Cl 2/ m^3. Po 24 godzinach od napełniania wodociągu wodą chlorową należy spuścić z przewodu wodociągowego po uprzedniej dechloracji. Po spuście wody chlorowej, przewód należy ponownie przepłukać - poprzez jego napełnienie w ilości odpowiadającej dwukrotnej pojemności przewodu. Następnie, po ponownym napełnieniu przewodu, należy pobrać próbki wody celem przeprowadzenia badań bakteriologicznych. Przewód może być włączony do eksploatacji po uzyskaniu pozytywnych wyników badań bakteriologicznych. Szczegółowe warunki płukania i dezynfekcji należy uzgodnić z jego przyszłym użytkownikiem.

5. SIEĆ KANALIZACJI SANITARNEJ

Projektowany kanał kanalizacji sanitarnej PVC-U Dz200 włączyć w istniejącą studnię betonową DN 1000 w działce 41/6, oznaczoną jako K1. Wykonać wyprowadzenia PVC-U Dz160 w kierunku działki 20/13 i działki 20/15. Projektowane wyprowadzenia zakończyć korkiem PVC-U o średnicy Dz160.

5.1. Roboty ziemne

Projektowana kanał kanalizacji sanitarnej będzie wykonany w wykopie otwartym.

Roboty ziemne należy wykonywać mechanicznie. W przypadku występowania przewidywanego skrzyżowania z istniejącym uzbrojeniem podziemnym wskazana jest weryfikacja głębokości ułożenia uzbrojenia poprzez wykonanie wykopów próbnych. W miejscach skrzyżowań oraz zbliżeń z istniejącym uzbrojeniem podziemnym należy prace ziemne prowadzić ręcznie w odległości 2,0 m przed i za tym uzbrojeniem. Ręcznie wykonać również ostatnie 10,0 cm wykopu w celu uniknięcia zniszczenia warunków stabilności gruntu. Projektuje się wykonywanie wykopów dla sieci na całej jej projektowanej długości jako wąskoprzestrzenne.

Szerokość wykopu dostosować tak, aby odległość pomiędzy zewnętrznymi ściankami rur a ścianą umacnianego wykopu wynosiła 40 cm. Szerokość minimalna wykopu dla rury PVC-U Dz200: s=105 cm, a dla rury PVC-U Dz 200: s = 96 cm

Nadmiar ziemi z wykopu należy wywozić na miejskie wysypisko śmieci. Roboty ziemne należy wykonywać generalnie mechanicznie.

Wykonany kanał sanitarny należy zasypywać piaskiem średnim warstwami ubijając ją mechanicznie do otrzymania następujących współczynników zagęszczenia gruntu:

- 0 - 0,2 m Is = 1,0
- 0 - 1,2 m Is = 0,97
- powyżej 1,2 m Is = 0,95

Przed rozpoczęciem zasypki należy zabezpieczyć kanał sanitarny przed wypieraniem i przemieszczeniem gruntu przy zagęszczeniu. Na całym odcinku projektowanej sieci należy wykonać pełną wymianę gruntu. Podstawowa warstwa zasypowa do wysokości 30,0 cm ponad górne sklepienie rury powinna być zagęszczona w 10,0 cm do 15,0 cm warstwach do uzyskana właściwego stopnia zagęszczenia. Zasypkę wykopu należy wykonywać zgodnie z normą PN-S-02.

5.2. Odwodnienie wykopów

Podczas budowy sieci nie przewiduje się odwodnienia wykopów.

5.3. Umocnienie wykopów

Wykopy o głębokości do 1,0 m nie będą umacniane. Wykopy o głębokości 1,01 – 1,50 m umacniać ażurowo przy pomocy wyprasek stalowych. Dla głębokości powyżej 1,50 m zastosować płytowy system obudów szalunkowych, które umożliwiają wykop o głębokości 1,5 m do 6,9 m i szerokości roboczej 0,8 m – 4,5 m.

5.4. Roboty montażowe

Sieć kanalizacji sanitarnej łączyć kielichowo na atestowane uszczelki. gumowe. Dla zapewnienia stabilności i pewności połączeń rurowych należy zagęścić grunt pod każdym połączeniem, a boki połączenia obsypać piaskiem z równoczesnym jego zagęszczaniem lub też dokonać stabilizacji połączeń rurowych z użyciem chudego betonu. Projektowane zagłębienia i spadki kanałów oraz inne dane przedstawiono na profilach w części rysunkowej projektu.

5.5. Uzbrojenie kanału sanitarnego

Na kanale sanitarnym zabudować studnie rewizyjną betonową prefabrykowaną na uszczelki gumowe DN1000 z kinetą betonową pokrytą powłoką POXITAR F, z włazem żeliwnym kl. D 400 z wkładką tłumiącą w pokrywie włazu z zabezpieczeniami przed obrotem, z umocnieniem włazu pierścieniem żelbetowym.

5.6. Próba ciśnienia sieci i odbiór

Próbę szczelności przewodów kanalizacyjnych należy przeprowadzić zgodnie z normą PN-92/B-10735 odcinkami między zlokalizowanymi studzienkami rewizyjnymi przy ciśnieniu do 3 m sł. wody. Do próby należy przystąpić gdy odcinek sieci poddawany próbie będzie stabilny i zabezpieczony przed przemieszczeniem przez wykonanie dokładnie obsypki. Wszystkie odgałęzienia i złącza na przewodach powinny być odsłonięte.

6. UWAGI KOŃCOWE

1. O terminie rozpoczęcia prac ziemnych należy powiadomić użytkowników urządzeń podziemnych.
2. Wykopy odpowiednio zabezpieczyć barierkami.
3. Wykonanie sieci należy przed zasypaniem zgłosić do inwentaryzacji geodezyjnej powykonawczej.
4. W przypadku wystąpienia kolizji z uzbrojeniem podziemnym należy o tym powiadomić projektanta.
5. Przyjęte materiały i urządzenia dla wykonania sieci wodociągowej spełniają warunki określone w Rozporządzeniu Rady Ministrów z dnia 28.12.1994 r w sprawie stosowania preferencji krajowych przy udzielaniu zamówień publicznych i opublikowane w Dzienniku Ustaw z 1994 r nr 140 poz. 776.
6. Zgodnie z Rozporządzeniem Ministra Finansów z dnia 24.12.1999 roku umieszczonym w Dzienniku Ustaw 1999 roku nr 109 poz. 1250 udział infrastruktury towarzyszącej budownictwu mieszkaniowemu wynosi 100%.
7. Zgodnie z Dz.U. nr 126 poz. 839 projektowana sieć wodociągowa należą do drugiej kategorii geotechnicznej.

Opracował:

mgr inż. Grzegorz Czwordon
Uprawnienia budowlane nr WKP/ 0192/PWOS/15
w specjalności instalacyjnej

7. INFORMACJE DOTYCZĄCE BiOZ

INFROMACJA DOTYCZĄCA BEZPIECZEŃSTWA I OCHRONY ZDROWIA

INWESTOR:	WODKAN Przedsiębiorstwo Wodociągów i Kanalizacji S.A. ul. Partyzancka 27, 63-400 Ostrów Wielkopolski
ADRES BUDOWY:	Ostrów Wielkopolski ul. Kolorowa, dz. nr 26/8, 41/6, 20/14 obr. 0085
OBIEKT:	Sieć wodociągowa PEHD PE 100 PN 10 Dz 110, sieć kanalizacji sanitarnej PVC-U Dz200 z wyprowadzeniami PVC-U Dz160
BRANŻA:	Sanitarna
OPRACOWAŁ:	mgr inż. Grzegorz Czwordon

CZĘŚĆ OPISOWA

1. Zakres robót
   - wykonanie projektu budowlanego sieci wodociągowej z rur PEHD PE 100 PN 10 Dz110 i sieci kanalizacji sanitarnej PVC-U Dz200 z wyprowadzeniami PVC-U Dz160 w miejscowości Ostrów Wielkopolski ul. Kolorowa, dz. nr 26/8, 41/6, 20/14 obr. 0085.

   Kolejność robót:
   - wytyczyć trasę projektowanych sieci
   - przystąpić do wykonania zgodnie z projektem budowlanym.

2. Wykaz istniejących obiektów budowlanych
   - sieć wodociągowa, kanalizacji sanitarnej i deszczowej.

3. Wskazanie elementów zagospodarowania działki lub terenu, które mogą stwarzać zagrożenie bezpieczeństwa i zdrowia ludzi:
   - nie występują

4. Wskazanie dotyczące przewidywanych zagrożeń występujących podczas realizacji robót budowlanych, określające skalę i rodzaj zagrożeń oraz miejsce i czas ich wystąpienia:
   - porażenie prądem w trakcie użytkowania elektronarzędzi oraz zgrzewarek,
   - zasypanie w wykopie w trakcie wykonywania robót ziemnych.

5. Wskazanie sposobu prowadzenie instruktażu pracowników przed przystąpieniem do robót szczególnie niebezpiecznych:
   - szkolenie ogólne w zakresie BHP,
   - omówienie zasad postępowania w przypadku wystąpienie zagrożenia,
   - wyznaczenie osób sprawujących bezpośredni nadzór nad pracami szczególnie niebezpiecznymi,
   - omówienie zasad stosowania przez pracowników środków ochrony indywidualnej oraz odzieży i obuwia roboczego.

6. Wskazanie środków technicznych i organizacyjnych, zapobiegające niebezpieczeństwom wynikającym z wykonywania robót budowlanych w strefach szczególnego zagrożenia zdrowia lub w ich sąsiedztwie, w tym zapewniające bezpieczną i sprawną komunikację, umożliwiające szybką ewakuację na wypadek pożaru, awarii i innych zagrożeń

   Kierownik budowy powinien podjąć stosowne środki profilaktyczne mające na celu:
   - zapewnić organizację pracy i stanowisk pracy w sposób zabezpieczający pracowników przed zagrożeniami wypadkowymi oraz oddziaływaniem czynników szkodliwych i uciążliwych,
   - zapewnić likwidację zagrożeń dla zdrowia i życia pracowników głównie przez stosowanie technologii, materiałów i substancji nie powodujących takich zagrożeń.

W razie stwierdzenia bezpośredniego zagrożenia dla życia lub zdrowia pracowników osoba kierująca pracownikami zobowiązana jest do niezwłocznego wstrzymania prac i podjęcia działań w celu usunięcia tego zagrożenia.
Inwestycja wymaga opracowania przez Kierownika budowy „Planu BIOZ".

Opracował:

mgr inż. Grzegorz Czwordon
Uprawnienia budowlane nr WKP/ 0192/PWOS/15
w specjalności instalacyjnej

II. ZESTAWIENIE MATERIAŁÓW

SIEĆ WODOCIĄGOWA

Wyszczególnienie	Typ	Materiał	Ilość	Jednostka miary
Rura przewodowa	Dz 110 PEHD PE 100 PN 10	PE	28,2	mb
Taśma informacyjna	0,20m kolor niebieski	Folia PCV	28,2	mb
Połączenie kołnierzowe	DN100/110	żeliwo/PE	2	szt.
Mufa	C PE Dz110	PE	2	szt.
Drut lokalizacyjny	przekrój 1,5mm^2	Miedź	28,2	mb
Materiały do budowy hydrantu podziemnego (ze zdemontowanego hydrantu)				
Hydrant podziemny Z DEMONTAŻU	kołnierzowy DN80	żeliwo sferoidalne	1	szt.
Kolano stopowe Z DEMONTAŻU	kołnierzowe DN80	żeliwo sferoidalne	1	szt.
Krócieć dwukołnierzowy Z DEMONTAŻU	DN80 L=800	żeliwo sferoidalne	1	szt.
Krócieć dwukołnierzowy Z DEMONTAŻU	DN80 L=200	żeliwo sferoidalne	1	szt.
Trójnik kołnierzowy Z DEMONTAŻU	DN 100/80	żeliwo sferoidalne	1	szt.
Zasuwa kołnierzowa Z DEMONTAŻU	krótka DN80	żeliwo sferoidalne	1	szt.
Zaślepka kołnierzowa Z DEMONTAŻU	DN 100	żeliwo	1	szt.
Obudowa teleskopowa z wrzecionem Z DEMONTAŻU	-	stal	1	szt.
Skrzynka uliczna z obudową do zasuwy Z DEMONTAŻU	-	żeliwo	1	szt.
Skrzynka uliczna z obudową do hydrantu Z DEMONTAŻU	-	żeliwo	1	szt.

SIEĆ KANALIZACJI SANITARNEJ

Wyszczególnienie	Typ	Materiał	Ilość	Jednostka miary
Rura przewodowa	Dz 200x5,9	PVC-U SN 8 kl. S z uszczelką wargową	8,3	mb
Studnia rewizyjna	DN1000	beton	1	szt.
Właz żeliwno-betonowy	D400	żeliwo/beton	1	szt.
Wkładka „in situ”	In situ	Kauczuk butadienowo-styrenowy (SBR)	1	szt.

Materiały do budowy wyprowadzeń				
Rura przewodowa	Dz 160x4,7	PVC-U SN 8 kl. S z uszczelką wargową	12,1	mb
Wkładka „in situ”	In situ	Kauczuk butadienowo-styrenowy (SBR)	2	szt.
Korek	Dz 160	PVC-U	2	szt.

Opracował:
mgr inż. Grzegorz Czwordon
Uprawnienia budowlane nr WKP/ 0192/PWOS/15
w specjalności instalacyjnej

WODKAN

Przedsiębiorstwo Wodociągów i Kanalizacji Spółka Akcyjna
w Ostrowie Wielkopolskim

Ostrów Wielkopolski. dnia 06.02.2019

TTI/AW/ 446 /2019

MTM Consulting Tadeusz Mazek
Al. Wojska Polskiego 116
62-800 Kalisz

W odpowiedzi na pismo z dnia 09.01.2018r. WODKAN Przedsiębiorstwo Wodociągów i Kanalizacji S.A. w Ostrowie Wielkopolskim podaje warunki techniczne do projektowania sieci wodociągowej i kanalizacji sanitarnej w ul. Kolorowej w Ostrowie Wielkopolskim.
Projektowany kanał sanitarny włączyć do istniejącej studni rewizyjnej o średnicy zewnętrznej 1200mm o rzędnych 143,57/140,67m.n.p.m., zabudowanej na kanale sanitarnym z rur PVC 200mm w ul. Kolorowej. Kanał sanitarny zaprojektować z rur PVC litych klasy S, DN 200 mm.

1. Uzbrojenie kanału sanitarnego:
   - studnie rewizyjne betonowe prefabrykowane na uszczelki gumowe DN 1000 mm z kinetą betonową pokrytą powłoką POXITAR F, z włazami żeliwnymi kl. D 400 (co drugi właz z wentylacją) z wkładką tłumiącą w pokrywie włazu z zabezpieczeniami przed obrotem, z umocnieniem włazu pierścieniem żelbetowym.
2. Przejścia kanałów przez ulice, należy projektować pod kątem prostym lub zbliżonym do prostego. Zaleca się projektowanie skrzyżowań przewodów kanalizacyjnych z innym uzbrojeniem terenu również pod kątem zbliżonym do prostego.
3. Kanały z tworzyw sztucznych powinny charakteryzować się niezbędnymi właściwościami wytrzymałościowymi, odpornościowymi na ścieranie, temperaturę, itp. Należy stosować rury łączone na kielichy z uszczelkami. Wszystkie zastosowane materiały muszą posiadać znak bezpieczeństwa oraz certyfikat zgodności wyrobu lub deklarację zgodności wystawioną przez producenta.
4. Wyprowadzenia kanalizacji sanitarnej w kierunku przyległych nieruchomości należy zaprojektować z rur PVC litych klasy S.
5. Materiały używane do budowy muszą posiadać znak bezpieczeństwa oraz certyfikat zgodności wyrobu lub deklarację zgodności wystawioną przez producenta, aprobaty techniczne i świadectwa dopuszczania do stosowania na rynku polskim.
6. Projektowany rurociąg wodociągowy połączyć z istniejącym trójnikiem żeliwnym kołnierzowym o śr. 100mm zabudowanym na końcówce rurociągu wodociągowego z rur PE 110mm w ul. Kolorowej.
7. Rurociąg wodociągowy zaprojektować z rur PEHD PE 100 PN 10 o średnicy Dz 110 mm. Rurociąg oznakować taśmą ostrzegawczo - lokalizacyjną. Na rurociągu zaprojektować ułożenie drutu miedzianego trwale połączonego z wyprowadzeniami uzbrojenia sieci (zasuwa, hydrant). Należy przewidzieć sposób sprawdzenia prawidłowości funkcji lokalizacyjnej taśmy na całej długości rurociągu. Do budowy rurociągu wodociągowego należy zastosować materiały z aktualnymi atestami higienicznymi jednostki uprawnionej do wydawania takich atestów (zgodnie z rozporz. Ministra Zdrowia z dnia 29.03.2007r. w sprawie jakości wody przeznaczonej do spożycia przez ludzi – Dz.U. nr 61 poz. 417). Rury polietylenowe powinny być łączone za pomocą połączeń zgrzewanych spełniających wymagania zawarte w Polskich Normach.
8. Istniejący hydrant zabudowany na końcówce rurociągu wodociągowego należy zdemontować i zabudować na projektowanej końcówce rurociągu.
   W węzłach zaprojektować kształtki kołnierzowe z żeliwa sferoidalnego pokrytego antykorozyjnie – farba epoksydową na zewnątrz i wewnątrz min GGG 40, wg DIN 30677 z pokryciem antykorozyjnym - farbą epoksydową na zewnątrz i wewnątrz o grubości min. 250 µm skręcane śrubami nierdzewnymi.

63 400 Ostrów Wielkopolski; ul. Partyzancka 27; telefon 62 738 77 12; fax 62 735 36 90
e-mail: biuro@wodkan.com.pl
www.wodkan.com.pl
NIP: 622-010-58-04; Regon: 250521343
rejestracja: Sąd Rejonowy Poznań – Nowe Miasto i Wilda w Poznaniu, IX Wydział Gospodarczy KRS, nr: 0000039816
kapitał zakładowy: 51.186.750,00 zł (opłacony w całości)

9. Rozwiązanie węzłów montażowych uzgodnić na roboczo z WODKAN S.A.
10. Obudowy zasuw i hydrantów należy wokół umocnić betonem lub brukowcem o powierzchni 0,6m x 0,6m x 0,15m w przypadku zabudowy ww. armatury w gruncie.
    Skrzynki zasuwowe oraz hydrantowe winny być posadowione na podstawie stabilizacyjnej (płycie nośnej).
11. Dla projektowanej sieci wodociągowej należy uzyskać opinię sanitarną Państwowego Powiatowego Inspektora Sanitarnego.
12. Kosztorys inwestorski i przedmiary robót opracować oddzielnie dla sieci wodociągowej, oddzielnie dla oddzielnie dla kanału sanitarnego wraz z wyprowadzeniami kanalizacji sanitarnej z pasa drogowego.
13. Kompletny projekt sieci wodociągowej i sieci kanalizacji sanitarnej wraz z wyprowadzeniami z pasa drogowego łącznie z rozwiązaniem ewentualnych kolizji z istniejącym uzbrojeniem przed uzyskaniem uzgodnienia projektowanej sieci przez Starostę Ostrowskiego Wydział Geodezji, uzgodnić z WODKAN S.A.
14. Kompletny projekt budowlany sieci wodociągowej i sieci kanalizacji sanitarnej wraz z wyprowadzeniami z pasa drogowego oraz z wymaganymi prawem uzgodnieniami w 5 egzemplarzach należy przekazać do WODKAN S.A. Do dokumentacji należy załączyć specyfikację techniczną wykonania i odbioru robót budowlanych – 1 egz., przedmiary robót i kosztorysy inwestorskie w 1 egz., płytę CD/DVD zawierającą dokumentację projektowo-kosztorysową w formie elektronicznej w formacie PDF oraz kosztorysy inwestorskie jako pliki w formacie „ath".

Z wnioskiem o wydanie warunków technicznych na podłączenie projektowanych budynków wielorodzinnych do sieci wodociągowej i sieci kanalizacji sanitarnej należy zwrócić się do WODKAN S.A. po przekazaniu dokumentacji, o której mowa w p-cie 14.

Dyrektor ds. Technicznych
Zdzisław Marek

PREZES ZARZĄDU
Marek Karolczak

63 400 Ostrów Wielkopolski; ul. Partyzancka 27; telefon 62 738 77 12; fax 62 735 36 90
e-mail: biuro@wodkan.com.pl
www.wodkan.com.pl
NIP: 622-010-58-04; Regon: 250521343
rejestracja: Sąd Rejonowy Poznań – Nowe Miasto i Wilda w Poznaniu, IX Wydział Gospodarczy KRS, nr: 0000039816
kapitał zakładowy: 51.186.750,00 zł (opłacony w całości)

III. CZĘŚĆ RYSUNKOWA

1. Spis rysunków

1. Plan zagospodarowania terenu rys. nr S-0
2. Profil – sieć wodociągowa rys. nr S-1
3. Profil – sieć kanalizacji sanitarnej rys. nr S-2
4. Schemat montażowy – sieć wodociągowa rys. nr S-3
5. Schemat hydrantu podziemnego rys. nr S-4
6. Technologia wykonania wykopu rys. nr S-5

MAPA DO CELÓW PROJEKTOWYCH

Oznaczenie kancelaryjne zgłoszenia pracy geodezyjnej		GGD.6640.1896.2019
Nazwa miejscowości		Ostrów Wielkopolski
Jednostka ewidencyjna	identyfikator	301701_1
	nazwa	Ostrów Wielkopolski
Obręb ewidencyjny	identyfikator	0085
	nazwa	Ostrów Wielkopolski
Skala mapy		1 : 500
Sekcja		6.160.19.09.3.1, 6.160.19.09.3.3, 6.160.19.14.1.1
Nazwa układu współrzędnych	płaskich prostokątnych	2000/18
	układu wysokości	Amsterdam
Oznaczenie granic obszaru, który był przedmiotem aktualizacji		----------
Informacje o służebnościach gruntowych mających wpływ na zagospodarowanie gruntów, zlokalizowanych w granicach projektowanej inwestycji *)		Brak informacji w III dziale księgi wieczystej
Data opracowania mapy		24.06.2019 r.

mgr inż. Andrzej Zuszek
geodeta uprawniony
ul. Szkolna 10, tel. 735-14-28
63 – 400 Ostrów Wielkopolski
NIP 622-128-54-70 REGON 250145970

11916 Andrzej Zuszek
Nr uprawnień i podpis geodety

*) należy podać skrótowy opis służebności gruntowej wraz ze sposobem jej oznaczenia na mapie, a w przypadku kiedy nie wykonano ustalenia obciążeń służebnościami – zamieścić stosowną informację.

Poświadcza się, że niniejszy dokument został opracowany w wyniku prac geodezyjnych i kartograficznych, których rezultaty zawiera operat techniczny wpisany do ewidencji materiałów państwowego zasobu geodezyjnego i kartograficznego

STAROSTA OSTROWSKI
(Organ prowadzący państwowy zasób geodezyjny i kartograficzny)

P.3017.2019.26964_4
(Identyfikator ewidencyjny materiału zasobu – operatu technicznego)

22 LIP. 2019
(Data wpisania operatu technicznego do ewidencji materiałów zasobu)

Z up. STAROSTY
Kierownik
Powiatowego Ośrodka Dokumentacji
Geodezyjnej i Kartograficznej
Renata Sobek
(Imię, nazwisko i podpis osoby reprezentującej organ)

LEGENDA

- SIEĆ WODOCIĄGOWA PEHD PE100 PN10 Ø110
- SIEĆ KANALIZACJI SANITARNEJ PVC lite klasy S Ø200
- WYPROWADZENIE KANALIZACJI SANITARNEJ PVC lite klasy S Ø160
- HYDRANT PPOŻ PODZIEMNY DN80
- GRANICE DZIAŁEK

SANEL
Grzegorz Czwordon

SANEL
GRZEGORZ CZWORDON
ul. Olszowa 44
63-400 Ostrów Wlkp.
tel.: 695 090 479
e-mail: czwordon@sanelgc.pl

NAZWA OBIEKTU BUDOWLANEGO	ADRES OBIEKTU BUDOWLANEGO
Sieć wodociągowa PEHD PE 100 PN 10 Dz110 mm, sieć kanalizacji sanitarnej PVC-U Dz200, z wyprowadzeniami PVC-U Dz160	Ostrów Wlkp., ul. Kolorowa dz. 26/8, 41/6, 20/14 obr. 0085, jedn. ewid. 301701_1

PROJEKTANT	DATA	PODPIS
mgr inż. Grzegorz Czwordon uprawnienia budowlane nr WKP/0315/PWOS/15, w specjalności instalacyjnej	10.2019	
SPRAWDZAJĄCY		
inż. Paweł Kortus uprawnienia budowlane nr WKP/0358/PWOS/12		
ASYSTENT PROJEKTANTA		
mgr inż. Małgorzata Herbik-Szmajdzińska		

NAZWA RYSUNKU	SKALA RYSUNKU	NR RYSUNKU
Plan zagospodarowania terenu	1:500	S-0

klauzule urzędowe

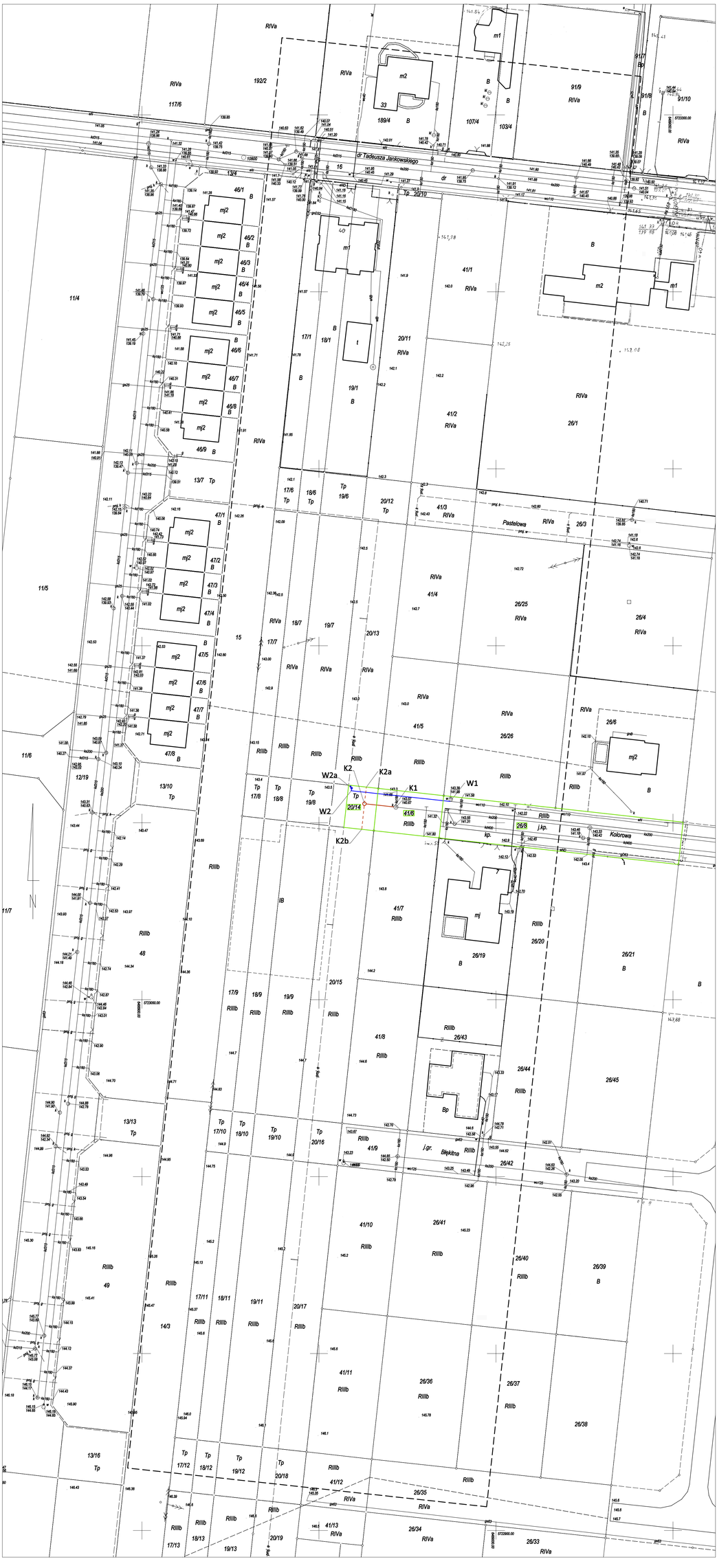

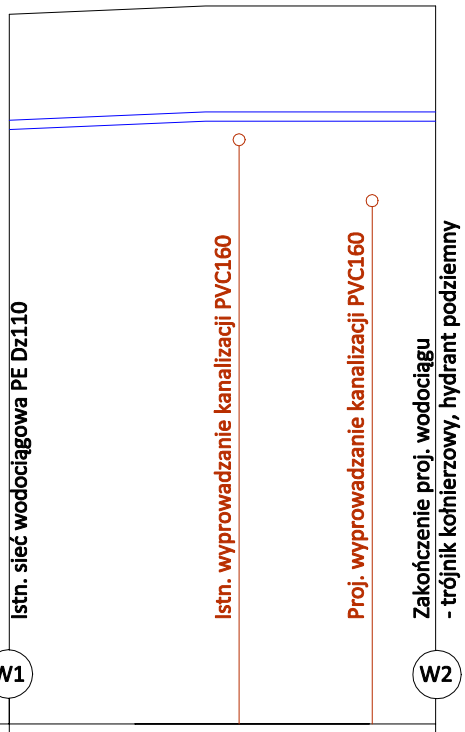

Rzędna odniesienia: 134,00 [m n.p.m.]

	W1			W2
Rzędna terenu [m n.p.m.]	143.39			143.50
Rzędna góry rurociągu [m n.p.m.]	141.99			142.10
Przykrycie rurociągu [m]	1,40			1,40
Odległość [m]	0,0	15,2	24,0	28,2
Materiał, średnica/spadek [%]	PEHD PE 100 PN 10 Dz110			0,4%
Długość [m]	28,2			

SANEL Grzegorz Czwordon

SANEL
GRZEGORZ CZWORDON
ul. Olszowa 44
63-400 Ostrów Wlkp.
tel.: 695 090 479
e-mail: czwordon@sanelgc.pl

NAZWA OBIEKTU BUDOWLANEGO	ADRES OBIEKTU BUDOWLANEGO
Sieć wodociągowa PEHD PE 100 PN 10 Dz110, sieć kanalizacji sanitarnej PVC-U Dz200, z wyprowadzeniami PVC-U Dz160	Ostrów Wlkp., ul. Kolorowa dz. 26/8, 41/6, 20/14 obr. 0085, jedn. ewid. 301701_1

PROJEKTANT	DATA	PODPIS
mgr inż. Grzegorz Czwordon uprawnienia budowlane nr WKP/0192/PWOS/15, w specjalności instalacyjnej	10.2019	
SPRAWDZAJĄCY		
inż. Paweł Kortus uprawnienia budowlane nr WKP/0358/PWOS/12		
ASYSTENT PROJEKTANTA		
mgr inż. Małgorzata Herbik-Szmajdzińska		

NAZWA RYSUNKU	SKALA RYSUNKU	NR RYSUNKU
PROFIL - sieć wodociągowa	1:100/500	S-1

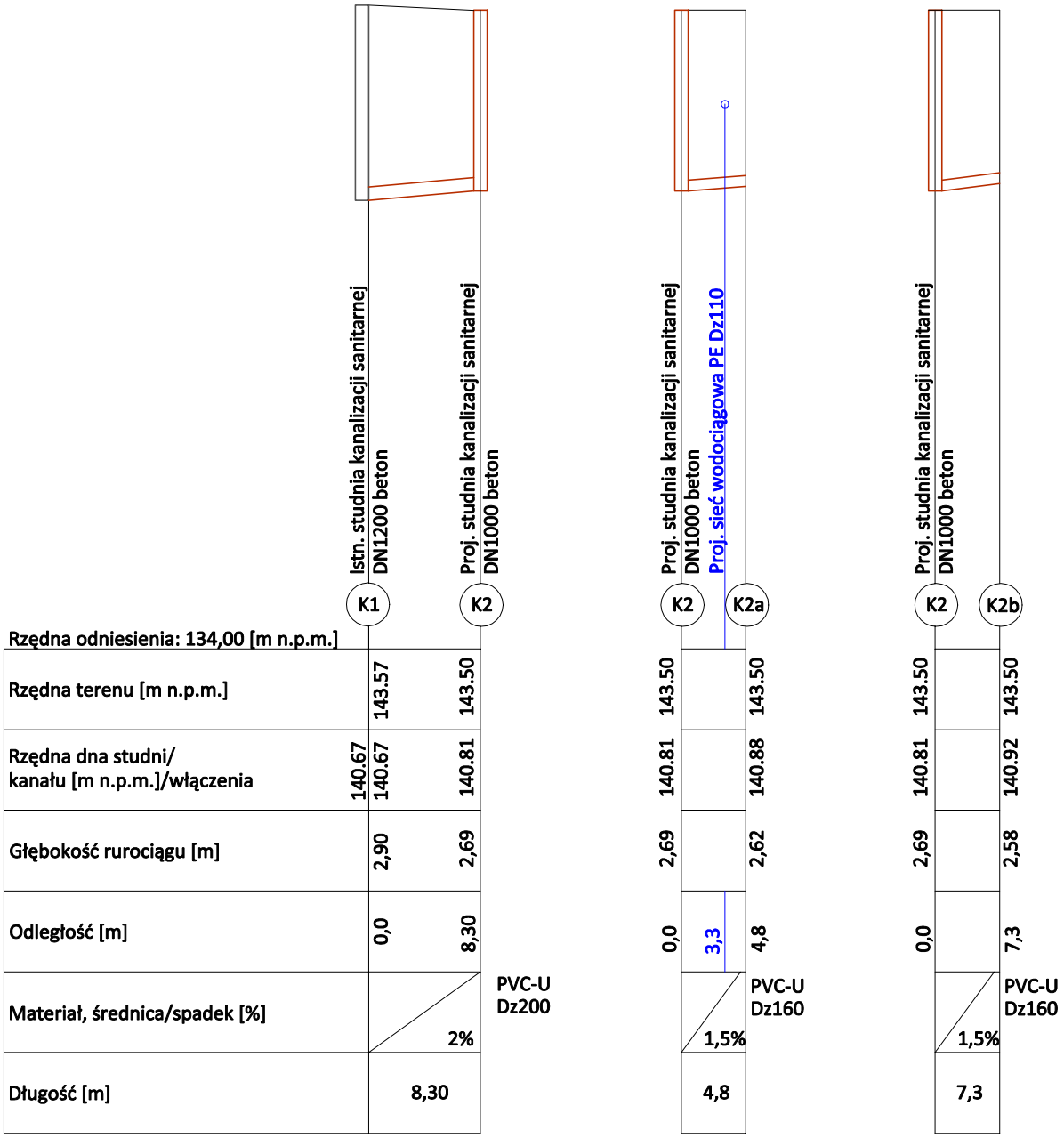

Rzędna odniesienia: 134,00 [m n.p.m.]

Rzędna terenu [m n.p.m.]		143.57	143.50	143.50		143.50	143.50	143.50
Rzędna dna studni/ kanału [m n.p.m.]/włączenia	140.67	140.67	140.81	140.81		140.88	140.81	140.92
Głębokość rurociągu [m]		2,90	2,69	2,69		2,62	2,69	2,58
Odległość [m]		0,0	8,30	0,0	3,3	4,8	0,0	7,3
Materiał, średnica/spadek [%]			PVC-U Dz200 2%			PVC-U Dz160 1,5%		PVC-U Dz160 1,5%
Długość [m]			8,30			4,8		7,3

SANEL Grzegorz Czwordon	**SANEL GRZEGORZ CZWORDON** ul. Olszowa 44 63-400 Ostrów Wlkp. tel.: 695 090 479 e-mail: czwordon@sanelgc.pl
NAZWA OBIEKTU BUDOWLANEGO	ADRES OBIEKTU BUDOWLANEGO
Sieć wodociągowa PEHD PE 100 PN 10 Dz110, sieć kanalizacji sanitarnej PVC-U Dz200, z wyprowadzeniami PVC-U Dz160	Ostrów Wlkp., ul. Kolorowa dz. 26/8, 41/6, 20/14 obr. 0085, jedn. ewid. 301701_1
PROJEKTANT	DATA / PODPIS
mgr inż. Grzegorz Czwordon uprawnienia budowlane nr WKP/0192/PWOS/15, w specjalności instalacyjnej	10.2019
SPRAWDZAJĄCY	
inż. Paweł Kortus uprawnienia budowlane nr WKP/0358/PWOS/12	
ASYSTENT PROJEKTANTA	
mgr inż. Małgorzata Herbik-Szmajdzińska	
NAZWA RYSUNKU	SKALA RYSUNKU / NR RYSUNKU
PROFIL - sieć kanalizacji sanitarnej	1:100/500 — S-2

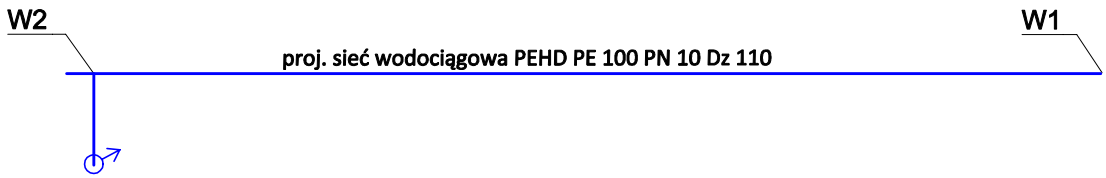

W1 - przed włączeniem

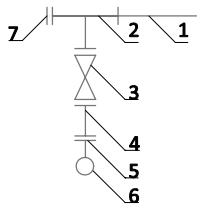

1. Istn. sieć wodociągowa PE Dz 110
2. Trójnik żeliwny kołnierzowy DN100/80 - DO DEMONTAŻU
3. Zasuwa krótka kołnierzowa DN80 - DO DEMONTAŻU
4. Krócieć dwukołnierzowy FF DN80 - DO DEMONTAŻU
5. Kolano dwukołnierzowe ze stopka N DN80 - DO DEMONTAŻU
6. Hydrant podziemny DN80 - DO DEMONTAŻU
7. Zaślepka kołenierzowa DN100 - DO DEMONTAŻU

W1 - po włączeniu

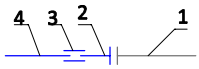

1. Istn. sieć wodociągowa PE Dz 110
2. Połączenie kołnierzowe do rur PE Dz110/DN100
3. Mufa C PE Dz110
4. Proj. sieć wodociągowa PEHD PE 100 PN 10 Dz110

W2

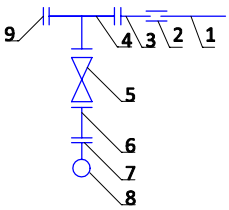

1. Proj. sieć wodociągowa PEHD PE 100 PN 10 Dz110
2. Mufa C PE Dz110
3. Połączenie kołnierzowe do rur PE Dz110/DN100
4. Trójnik żeliwny kołnierzowy DN100/80 - Z DEMONTAŻU
5. Zasuwa krótka kołnierzowa DN80 - Z DEMONTAŻU
6. Krócieć dwukołnierzowy FF DN80 - Z DEMONTAŻU
7. Kolano dwukołnierzowe ze stopka N DN80 - Z DEMONTAŻU
8. Hydrant podziemny DN80 - Z DEMONTAŻU
9. Zaślepka kołnierzowa DN100 - Z DEMONTAŻU

SANEL Grzegorz Czwordon

SANEL
GRZEGORZ CZWORDON
ul. Olszowa 44
63-400 Ostrów Wlkp.
tel.: 695 090 479
e-mail: czwordon@sanelgc.pl

NAZWA OBIEKTU BUDOWLANEGO	ADRES OBIEKTU BUDOWLANEGO
Sieć wodociągowa PEHD PE 100 PN 10 Dz110, sieć kanalizacji sanitarnej PVC-U Dz200, z wyprowadzeniami PVC-U Dz160	Ostrów Wlkp., ul. Kolorowa dz. 26/8, 41/6, 20/14 obr. 0085, jedn. ewid. 301701_1

PROJEKTANT	DATA	PODPIS
mgr inż. Grzegorz Czwordon uprawnienia budowlane nr WKP/0192/PWOS/15, w specjalności instalacyjnej	10.2019	
SPRAWDZAJĄCY		
inż. Paweł Kortus uprawnienia budowlane nr WKP/0358/PWOS/12		
ASYSTENT PROJEKTANTA		
mgr inż. Małgorzata Herbik-Szmajdzińska		

NAZWA RYSUNKU	SKALA RYSUNKU	NR RYSUNKU
SCHEMAT MONTAŻOWY - sieć wodociągowa	-	S-3

PRZEKRÓJ A-A

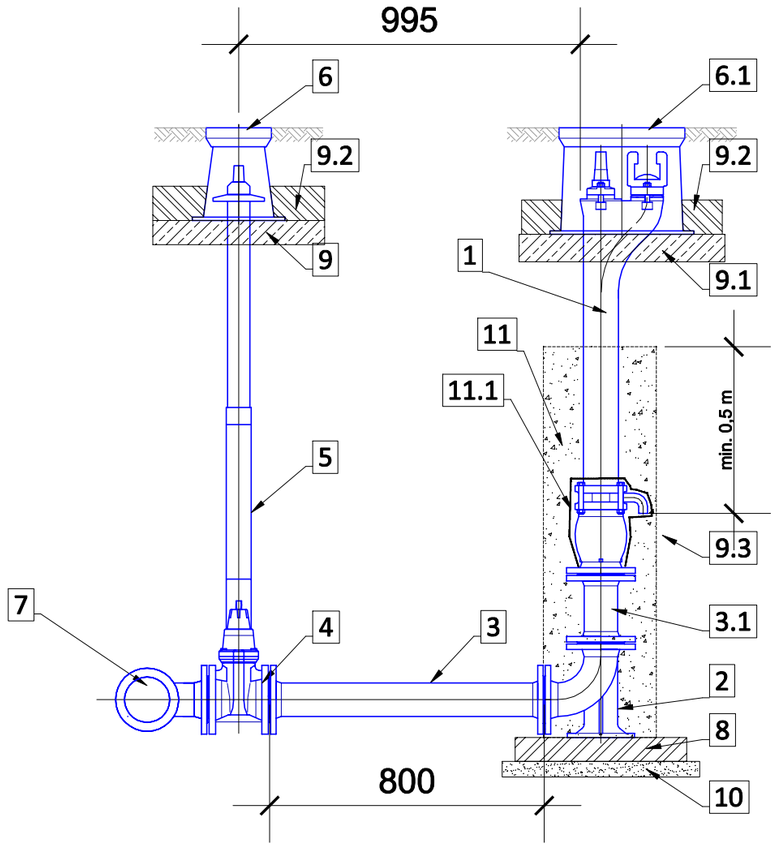

WIDOK Z GÓRY

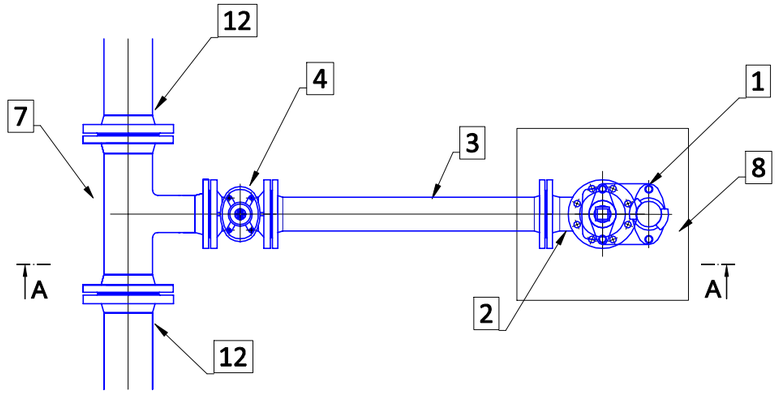

1. Hydrant podziemny DN80 PN16 zgodny z PN-EN 14339.
2. Kolano stopowe żeliwne kołnierzowe DN80.
3. Króciec dwukołnierzowy z żeliwa sferoidalnego DN80 L=800mm.
3.1 Króciec dwukołnierzowy z żeliwa sferoidalnego DN80 L=200mm.
4. Zasuwa z żeliwa sferoidalnego DN80 z miękkim uszczelnieniem klina.
5. Obudowa teleskopowa z wrzecionem.
6. Skrzynka uliczna żeliwna do zasuwy DN80.
6.1 Skrzynka uliczna żeliwna do hydrantu podziemnego DN80.
7. Trójnik kołnierzowy z żeliwa sferoidalnego DN 100/80
8. Bloczek betonowy 500x500x100mm.
9. Płyta betonowa zbrojona pod skrzynki do zasuw.
9.1 Płyta betonowa zbrojona pod skrzynie do hydrantów.
9.2 Opaska betonowa.
10. Podbudowa z betonu chudego.
11. Obsypka żwirowa 2-16mm z zagęszczeniem.
11.1 Obudowa odwodnienia hydrantu filtrem
z geowłókniny 200mm/m2.
12. Połączenie kołnierzowe żeliwo/PE DN100/110

UWAGI
1. Wszystkie kształtki i armatura z żeliwa sferoidalnego, zabezpieczone zewnętrznie i wewnętrznie metodą proszkową powłoką epoksydową o grubości min. 250 µm.
2. Hydrant malowany proszkowo koloru czerwonego RAL 3000 (opcja).
3. Między kształtki a blok oporowy należy włożyć folię PVC gr. 2mm.

SANEL Grzegorz Czwordon	**SANEL GRZEGORZ CZWORDON** ul. Olszowa 44 63-400 Ostrów Wlkp. tel.: 695 090 479 e-mail: czwordon@sanelgc.pl
NAZWA OBIEKTU BUDOWLANEGO	ADRES OBIEKTU BUDOWLANEGO
Sieć wodociągowa PEHD PE 100 PN 10 Dz110, sieć kanalizacji sanitarnej PVC-U Dz200, z wyprowadzeniami PVC-U Dz160	Ostrów Wlkp., ul. Kolorowa dz. 26/8, 41/6, 20/14 obr. 0085, jedn. ewid. 301701_1
PROJEKTANT	DATA / PODPIS
mgr inż. Grzegorz Czwordon uprawnienia budowlane nr WKP/0192/PWOS/15, w specjalności instalacyjnej	10.2019
SPRAWDZAJĄCY	
inż. Paweł Kortus uprawnienia budowlane nr WKP/0358/PWOS/12	
ASYSTENT PROJEKTANTA	
mgr inż. Małgorzata Herbik-Szmajdzińska	
NAZWA RYSUNKU	SKALA RYSUNKU / NR RYSUNKU
Schemat hydrantu podziemnego	- / S-4

TECHNOLOGIA WYKONANIA WYKOPU

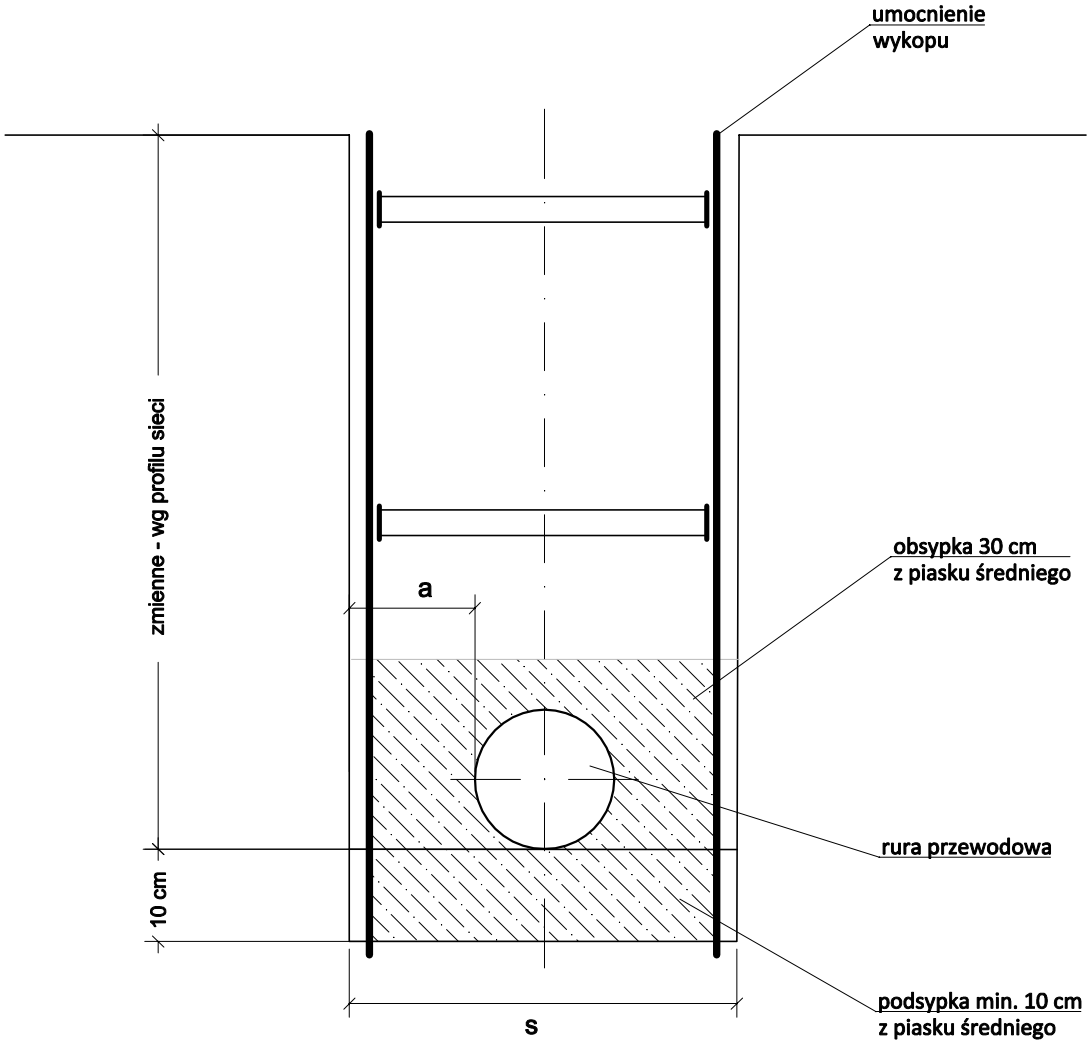

dla kanału sanitarnego:

	a=40 cm
Dz200	s=105 cm
Dz160	s=96 cm

dla wodociągu:

	a=25 cm
Dz110	s=82 cm

SANEL Grzegorz Czwordon

SANEL
GRZEGORZ CZWORDON
ul. Olszowa 44
63-400 Ostrów Wlkp.
tel.: 695 090 479
e-mail: czwordon@sanelgc.pl

NAZWA OBIEKTU BUDOWLANEGO	ADRES OBIEKTU BUDOWLANEGO
Sieć wodociągowa PEHD PE 100 PN 10 Dz110, sieć kanalizacji sanitarnej PVC-U Dz200, z wyprowadzeniami PVC-U Dz160	Ostrów Wlkp., ul. Kolorowa dz. 26/8, 41/6, 20/14 obr. 0085, jedn. ewid. 301701_1

PROJEKTANT	DATA	PODPIS
mgr inż. Grzegorz Czwordon uprawnienia budowlane nr WKP/0192/PWOS/15, w specjalności instalacyjnej	10.2019	
SPRAWDZAJĄCY		
inż. Paweł Kortus uprawnienia budowlane nr WKP/0358/PWOS/12		
ASYSTENT PROJEKTANTA		
mgr inż. Małgorzata Herbik-Szmajdzińska		

NAZWA RYSUNKU	SKALA RYSUNKU	NR RYSUNKU
Technologia wykonania wykopu	-	S-5

IV. CZĘŚĆ FORMALNO-PRAWNA

1. Wykaz warunków, uzgodnień oraz oświadczeń

- Oświadczenie projektanta i sprawdzającego
- Decyzja o nadaniu uprawnień budowlanych
- Zaświadczenie o przynależności do Polskiej Izby Inżynierów Budownictwa
- Decyzja o nadaniu uprawnień budowlanych
- Zaświadczenie o przynależności do Polskiej Izby Inżynierów Budownictwa
- Protokół z posiedzenia Narady Koordynacyjnej
- Zaświadczenie o przynależności działek w miejscowym planie
- Uzgodnienie Wojewódzkiego Urzędu Ochrony Zabytków w Poznaniu Delegatura w Kaliszu.
- Opinia sanitarna Państwowego Powiatowego Inspektora Sanitarnego w Ostrowie Wielkopolskim

WIELKOPOLSKA
OKRĘGOWA
IZBA
INŻYNIERÓW
BUDOWNICTWA

OKRĘGOWA KOMISJA KWALIFIKACYJNA

sygn. akt WOIIB-OKK-SP-SW-0054-0055-117/2015

Poznań, dnia 15 czerwca 2015 r.

DECYZJA

Na podstawie art. 24 ust. 1 pkt 2 ustawy z dnia 15 grudnia 2000 r. o samorządach zawodowych architektów oraz inżynierów budownictwa (tekst jednolity: Dz. U. z 2014 r. poz. 1946) i art. 12 ust. 1 pkt 1 i 2, art.12 ust. 2, 3 i 4 oraz ust. 4c pkt 3, art.13 ust. 1 i 2, oraz ust. 3 i 4, art. 14 ust.1 pkt 4b ustawy z dnia 7 lipca 1994 r. Prawo budowlane (tekst jednolity: Dz. U. z 2013 r. poz. 1409 z późn. zm.) oraz § 14 ust. 3 rozporządzenia Ministra Infrastruktury i Rozwoju z dnia 11 września 2014 r. w sprawie samodzielnych funkcji technicznych w budownictwie (Dz. U. z 2014 r. poz. 1278) po ustaleniu, że zostały spełnione warunki w zakresie przygotowania zawodowego oraz po złożeniu egzaminu na uprawnienia budowlane z wynikiem pozytywnym

decyzją Okręgowej Komisji Kwalifikacyjnej WOIIB
otrzymuje

Pan
Grzegorz Jakub Czwordon

magister inżynier
kierunek: Inżynieria Środowiska
urodzony dnia 09 kwietnia 1979 r. w Ostrowie Wielkopolskim

UPRAWNIENIA BUDOWLANE
nr ewidencyjny WKP/0192/PWOS/15

do projektowania i do kierowania robotami budowlanymi bez ograniczeń w specjalności instalacyjnej w zakresie sieci, instalacji i urządzeń cieplnych, wentylacyjnych, gazowych, wodociągowych i kanalizacyjnych

UZASADNIENIE

W związku z uwzględnieniem w całości żądania strony, na podstawie art. 107 § 4 K.p.a. odstępuje się od uzasadnienia decyzji. Zakres nadanych uprawnień budowlanych wskazano na odwrocie decyzji.

Pouczenie

1. Podstawą do wykonywania samodzielnych funkcji technicznych w budownictwie stanowi wpis do centralnego rejestru Głównego Inspektora Nadzoru Budowlanego oraz wpis na listę członków właściwej izby samorządu zawodowego.
2. Od niniejszej decyzji służy odwołanie do Krajowej Komisji Kwalifikacyjnej Polskiej Izby Inżynierów Budownictwa w Warszawie, za pośrednictwem Wielkopolskiej Okręgowej Komisji Kwalifikacyjnej Wielkopolskiej Okręgowej Izby Inżynierów Budownictwa w Poznaniu w terminie 14 dni od daty jej doręczenia.

WIELKOPOLSKA IZBA INŻYNIERÓW BUDOWNICTWA OKRĘGOWA

Przewodniczący
Okręgowej Komisji Kwalifikacyjnej WOIIB

prof. dr hab. inż. Wiesław Buczkowski

Na podstawie art.12 ust.1 pkt 1,2,3,4 i 5 oraz art. 13 ust.3 i 4 ustawy Prawo budowlane Pan Grzegorz Jakub Czwordon jest upoważniony w specjalności instalacyjnej w zakresie sieci, instalacji i urządzeń cieplnych, wentylacyjnych, gazowych, wodociągowych i kanalizacyjnych do:

- projektowania, sprawdzania projektów budowlanych w specjalności objętej niniejszymi uprawnieniami i sprawowania nadzoru autorskiego,
- kierowania budową lub innymi robotami budowlanymi,
- kierowania wytwarzaniem konstrukcyjnych elementów budowlanych oraz nadzoru i kontroli technicznej wytwarzania tych elementów,
- wykonywania nadzoru inwestorskiego,
- sprawowania kontroli technicznej utrzymania obiektów budowlanych

bez ograniczeń.

Zgodnie z § 12 ust.1 rozporządzenia Ministra Infrastruktury i Rozwoju z dnia 11 września 2014 r. w sprawie samodzielnych funkcji technicznych w budownictwie niniejsze uprawnienia upoważniają do projektowania obiektu budowlanego i kierowania robotami budowlanymi związanymi z obiektem budowlanym takim jak: sieci i instalacje cieplne, wentylacyjne, gazowe, wodociągowe i kanalizacyjne.

Na podstawie § 10 rozporządzenia Ministra Infrastruktury i Rozwoju z dnia 11 września 2014 r. w sprawie samodzielnych funkcji technicznych w budownictwie, uprawnienia budowlane do projektowania w odpowiedniej specjalności uprawniają do sporządzania projektu zagospodarowania działki lub terenu, w zakresie tej specjalności.

Skład orzekający
Okręgowej Komisji Kwalifikacyjnej

Przewodniczący – prof. dr hab. inż. Wiesław Buczkowski:.....

Członek Komisji – dr inż. Andrzej Barczyński:.....

Członek Komisji – dr inż. Daniel Pawlicki:.....

Otrzymują:
1. Pan Grzegorz Jakub Czwordon
   63-400 Ostrów Wielkopolski, ul. Powstańców Warszawskich 10
2. Okręgowa Rada Izby
3. Główny Inspektor Nadzoru Budowlanego
4. a/a

POLSKA IZBA INŻYNIERÓW BUDOWNICTWA

Zaświadczenie

o numerze weryfikacyjnym:

WKP-E15-ED3-5S4 *

Pan Grzegorz Jakub Czwordon o numerze ewidencyjnym WKP/IS/0230/15
adres zamieszkania ul. Powstańców Warszawskich 10, 63-400 Ostrów Wielkopolski
jest członkiem Wielkopolskiej Okręgowej Izby Inżynierów Budownictwa i posiada wymagane ubezpieczenie od odpowiedzialności cywilnej.
Niniejsze zaświadczenie jest ważne do dnia 2020-08-31.

Zaświadczenie zostało wygenerowane elektronicznie i opatrzone bezpiecznym podpisem elektronicznym weryfikowanym przy pomocy ważnego kwalifikowanego certyfikatu w dniu 2019-07-10 roku przez:

Jerzy Stroński, Przewodniczący Rady Wielkopolskiej Okręgowej Izby Inżynierów Budownictwa.

(Zgodnie art. 5 ust 2 ustawy z dnia 18 września 2001 r. o podpisie elektronicznym (Dz. U. 2001 Nr 130 poz. 1450) dane w postaci elektronicznej opatrzone bezpiecznym podpisem elektronicznym weryfikowanym przy pomocy ważnego kwalifikowanego certyfikatu są równoważne pod względem skutków prawnych dokumentom opatrzonym podpisami własnoręcznymi.)

* Weryfikację poprawności danych w niniejszym zaświadczeniu można sprawdzić za pomocą numeru weryfikacyjnego zaświadczenia na stronie Polskiej Izby Inżynierów Budownictwa www.piib.org.pl lub kontaktując się z biurem właściwej Okręgowej Izby Inżynierów Budownictwa.

WIELKOPOLSKA
OKRĘGOWA
IZBA
INŻYNIERÓW
BUDOWNICTWA

OKRĘGOWA KOMISJA KWALIFIKACYJNA

sygn. akt: WOIIB-OKK-SP-SW-0054-0055-29/2012 Poznań, dnia 20 grudnia 2012 r.

DECYZJA

Na podstawie art. 24 ust. 1 pkt 2 ustawy z dnia 15 grudnia 2000 r. o samorządach zawodowych architektów, inżynierów budownictwa oraz urbanistów (Dz. U. z 2001 r. Nr 5 poz. 42, z późn. zm.) i art. 12 ust. 1 pkt 1-5, art.12 ust. 3 i 4, art.13 ust. 1 pkt 1 i 2 oraz ust. 3 i 4, art. 14 ust.1 pkt 4 ustawy z dnia 7 lipca 1994 r. Prawo budowlane (tekst jednolity: Dz. U. z 2010 r. Nr 243 poz. 1623 z późn. zm.) oraz § 23 ust. 1 rozporządzenia Ministra Infrastruktury z dnia 18 maja 2005 r. w sprawie samodzielnych funkcji technicznych w budownictwie (Dz. U. Nr 96 poz. 817) w związku z art. 5 ustawy Prawo budowlane z dnia 28 lipca 2005 r. o zmianie ustawy Prawo budowlane oraz o zmianie niektórych innych ustaw (Dz. U. Nr 163 poz. 1364)

decyzją Okręgowej Komisji Kwalifikacyjnej WOIIB
otrzymuje

Pan
Paweł Tomasz Kortus

inżynier
kierunek: Inżynieria Środowiska
urodzony dnia 08 lutego 1973 r. w Ostrowie Wielkopolskim

UPRAWNIENIA BUDOWLANE
nr ewidencyjny WKP/0358/PWOS/12

do projektowania i kierowania robotami budowlanymi bez ograniczeń w specjalności instalacyjnej w zakresie sieci, instalacji i urządzeń cieplnych, wentylacyjnych, gazowych, wodociągowych i kanalizacyjnych

UZASADNIENIE

W związku z uwzględnieniem w całości żądania strony, na podstawie art. 107 § 4 K.p.a. odstępuje się od uzasadnienia decyzji. Zakres nadanych uprawnień budowlanych wskazano na odwrocie decyzji.

Pouczenie

1. Podstawą do wykonywania samodzielnych funkcji technicznych w budownictwie stanowi wpis do centralnego rejestru Głównego Inspektora Nadzoru Budowlanego oraz wpis na listę członków właściwej izby samorządu zawodowego.
2. Od niniejszej decyzji służy odwołanie do Krajowej Komisji Kwalifikacyjnej Polskiej Izby Inżynierów Budownictwa w Warszawie, za pośrednictwem Wielkopolskiej Okręgowej Komisji Kwalifikacyjnej Wielkopolskiej Okręgowej Izby Inżynierów Budownictwa w Poznaniu w terminie 14 dni od daty jej doręczenia.

WIELKOPOLSKA OKRĘGOWA IZBA INŻYNIERÓW BUDOWNICTWA

Przewodniczący
Okręgowej Komisji Kwalifikacyjnej WOIIB

dr inż. Daniel Pawlicki

Na podstawie art.12 ust.1 pkt 1-5 oraz art. 13 ust.3 i 4 ustawy Prawo budowlane Pan Paweł Tomasz Kortus jest upoważniony w specjalności instalacyjnej w zakresie sieci, instalacji i urządzeń cieplnych, wentylacyjnych, gazowych, wodociągowych i kanalizacyjnych do:
- projektowania, sprawdzania projektów budowlanych w specjalności objętej niniejszymi uprawnieniami i sprawowania nadzoru autorskiego,
- kierowania budową lub innymi robotami budowlanymi,
- kierowania wytwarzaniem konstrukcyjnych elementów budowlanych oraz nadzoru i kontroli technicznej wytwarzania tych elementów,
- wykonywania nadzoru inwestorskiego,
- sprawowania kontroli technicznej utrzymania obiektów budowlanych

bez ograniczeń.

Zgodnie z § 23 ust.1 rozporządzenia Ministra Infrastruktury z dnia 18 maja 2005 r. w sprawie samodzielnych funkcji technicznych w budownictwie, niniejsze uprawnienia uprawniają do projektowania obiektu budowlanego i kierowania robotami budowlanymi związanymi z obiektem budowlanym, takim jak: sieci, instalacje i urządzenia cieplne, wentylacyjne, gazowe, wodociągowe i kanalizacyjne.

Na podstawie § 3 ust. 1 rozporządzenia Ministra Infrastruktury z dnia 18 maja 2005 r. w sprawie samodzielnych funkcji technicznych w budownictwie, uprawnienia do projektowania bez ograniczeń stanowią podstawę do sporządzania projektów zagospodarowania działki i terenu w w/w specjalności.

Skład orzekający
Okręgowej Komisji Kwalifikacyjnej

Przewodniczący – dr inż. Daniel Pawlicki: .....

Członek Komisji – dr inż. Andrzej Barczyński.....

Członek Komisji – mgr inż. Szczepan Mikurenda:.....

Otrzymują:
1. Pan Paweł Tomasz Kortus
   ul. 3-go Maja 15 m 2, 63-400 Ostrów Wielkopolski
2. Okręgowa Rada Izby
3. Główny Inspektor Nadzoru Budowlanego
4. a/a

POLSKA IZBA INŻYNIERÓW BUDOWNICTWA

Zaświadczenie

o numerze weryfikacyjnym:

WKP-BFK-LJ4-CPA *

Pan Paweł Tomasz Kortus o numerze ewidencyjnym WKP/IS/0080/13
adres zamieszkania ul. 3-go Maja 15 m 2, 63-400 Ostrów Wielkopolski
jest członkiem Wielkopolskiej Okręgowej Izby Inżynierów Budownictwa i posiada wymagane ubezpieczenie od odpowiedzialności cywilnej.
Niniejsze zaświadczenie jest ważne do dnia 2020-09-30.

Zaświadczenie zostało wygenerowane elektronicznie i opatrzone bezpiecznym podpisem elektronicznym weryfikowanym przy pomocy ważnego kwalifikowanego certyfikatu w dniu 2019-09-30 roku przez:

Jerzy Stroński, Przewodniczący Rady Wielkopolskiej Okręgowej Izby Inżynierów Budownictwa.

(Zgodnie art. 5 ust 2 ustawy z dnia 18 września 2001 r. o podpisie elektronicznym (Dz. U. 2001 Nr 130 poz. 1450) dane w postaci elektronicznej opatrzone bezpiecznym podpisem elektronicznym weryfikowanym przy pomocy ważnego kwalifikowanego certyfikatu są równoważne pod względem skutków prawnych dokumentom opatrzonym podpisami własnoręcznymi.)

* Weryfikację poprawności danych w niniejszym zaświadczeniu można sprawdzić za pomocą numeru weryfikacyjnego zaświadczenia na stronie Polskiej Izby Inżynierów Budownictwa www.piib.org.pl lub kontaktując się z biurem właściwej Okręgowej Izby Inżynierów Budownictwa.

ODPIS

Ostrów Wielkopolski, dnia 08.08.2019 r.

GGO.6630.620.2019

PROTOKÓŁ

z posiedzenia narady koordynacyjnej

Na podstawie art. 7d pkt 2 oraz art. 28b ustawy z dnia 17 maja 1989 r. – Prawo geodezyjne i kartograficzne (Dz.U.2017.2101 ze zmianami) w dniu 08.08.2019 r. w Starostwie Powiatowym, Al. Powstańców Wielkopolskich 16, przeprowadzono naradę koordynacyjną.

Naradzie koordynacyjnej przewodniczyła:

Anna Waligórska, inspektor w Wydziale Geodezji, działająca z upoważnienia nr 64/2019 wydanego przez Starostę Ostrowskiego.

I. Przedmiot narady koordynacyjnej:

Oznaczenie kancelaryjne wniosku o uzgodnienie usytuowania projektowanej sieci uzbrojenia terenu/ ~~z przyłączami/~~ przyłącza*	GGO.6630.620.2019
Rodzaj projektowanej sieci uzbrojenia terenu/ ~~z przyłączami/~~ przyłącza*	Sieć wodociągowa PEHD PE100 Dz125, Sieć wodociągowa PEHD PE100 Dz110, sieć kanalizacji sanitarnej (2 szt.) z wyprowadzeniami (3szt.); sieć kanalizacji deszczowej z wyprowadzeniem; przyłącze kanalizacji deszczowej
Położenie projektowanej sieci uzbrojenia terenu/ ~~z przyłączami/~~ przyłącza*	0028 Ostrów Wielkopolski, ul. Błękitna dz. nr 41/9, 20/16; ul. Kolorowa dz. nr 41/6, 20/14, 26/8; ul. dr Tadeusza Jankowskiego
Imię i nazwisko oraz inne dane identyfikujące wnioskodawcę	Sanel Grzegorz Czwordon ul. Olszowa 44 63-400 Ostrów Wlkp.
Sposób przeprowadzenia narady koordynacyjnej	stacjonarny

* niepotrzebne skreślić

ODPIS

II. Uczestnicy narady koordynacyjnej:

Imię i nazwisko uczestnika	Oznaczenie reprezentowanych podmiotów lub informacja o przyczynach uczestnictwa w naradzie
Przemysław Rutkowski	PKP Energetyka S.A.
Jerzy Chabiński	Netia S.A.
SPECJALISTA W ZESPOLE WSPARCIA TECHNICZNEGO I EKONOMIKI PRODUKCJI *Jerzy Kupczyk*	OSTROWSKI ZAKŁAD CIEPŁOWNICZY *SPÓŁKA AKCYJNA* 63-400 Ostrów Wielkopolski ul. Wysocka 57, tel. 062 735 86 00 NIP 622-000-57-12 fax 062 735 86 02
KIEROWNIK Działu Rozwoju Technicznego i Inwestycji *Anna Wiśniewska*	WODKAN Przedsiębiorstwo Wodociągów i Kanalizacji S.A. ul. Partyzancka 27 tel. (0-62) 738 77 00 – 738 77 12, fax 735 36 90 63-400 Ostrów Wielkopolski NIP 622-010-58-04 (5)
Terenowa Jednostka Eksploatacji w Kaliszu Specjalista Mikołaj Bednarek	Operator Gazociągów Przesyłowych GAZ – SYSTEM S.A. Oddział w Poznaniu Dział Eksploatacji Sieci Terenowa Jednostka Eksploatacji w Kaliszu 62-800 Kalisz, ul. Majkowska 9 tel. 61 854 45 50 do 54
MISTRZ Sieci i Instalacji Gazowych Paweł Kortus	Polska Spółka Gazownictwa sp. z o.o. ul. Wojciecha Bandrowskiego 16, 33-100 Tarnów Oddział Zakład Gazowniczy w Poznaniu Gazownia w Ostrowie Wielkopolskim ul. Partyzancka 27, 63-400 Ostrów Wielkopolski tel. 62 737 99 80 faks 62 737 99 96 NIP 525 24 96 411 KRS 0000374001 REGON 142739519
NACZELNIK WZ Adam Rosada Z-ca Naczelnika	PKP POLSKIE LINIE KOLEJOWE S.A. ZAKŁAD LINII KOLEJOWYCH w Ostrowie Wielkopolskim SEKCJA EKSPLOATACJI 63-400 Ostrów Wlkp., ul. Słoneczna 16
Inżynier Wiodący ds. Dokumentacji Energetycznej *Artur Grzelak*	Energa operator ENERGA-OPERATOR SA Oddział w Kaliszu Rejon Dystrybucji w Ostrowie Wielkopolskim ul. Zamenhofa 2 63-400 Ostrów Wielkopolski T +48 62 737 82 80 F +48 62 736 48 91 KRS 0000033455 NIP 583-000-11-90 Regon 190275904-00043
KIEROWNIK ZESPOŁU *Bernard Augustyniak*	Energa operator ENERGA-OPERATOR SA Oddział w Kaliszu Rejon Dystrybucji w Kaliszu Al. Wojska Polskiego 35 62-800 Kalisz T +48 62 500 22 10 F +48 62 500 22 11 KRS 0000033455 NIP 583-000-11-90 Regon 190275904-00043
Kierownik Działu Dokumentacji Energetycznej *Marek Tomczak*	PKP TELKOL sp. z o.o. REGION ZACHODNI ul. Taczaka 10 61-818 Poznań

III. Stanowiska uczestników narady/uwagi i zalecenia dotyczące zgłoszonych wniosków:

GGO.6630.620.2019

Oznaczenie reprezentowanych podmiotów lub informacja o przyczynach uczestnictwa w naradzie	Stanowiska uczestników narady/ Uwagi i zalecenia	Stanowisko	Podpis
OSTROWSKI ZAKŁAD CIEPŁOWNICZY SPÓŁKA AKCYJNA 63-400 Ostrów Wielkopolski ul. Wysocka 57, tel. 062 735 86 00 NIP 622-000-57-12 fax 062 735 86 02	Bez uwag	uzgadniam/ ~~nie uzgadniam*~~	SPECJALISTA W ZESPOLE WSPARCIA TECHNICZNEGO I EKONOMIKI PRODUKCJI Jerzy Kupczyk
Netia S.A. WODKAN Przedsiębiorstwo Wodociągów i Kanalizacji S.A. ul. Partyzancka 27 tel. (0-62) 738 77 00 –738 77 12, fax 735 36 90 63-400 Ostrów Wielkonolski NIP 622-010-58-04	Bez uwag	uzgadniam/ ~~nie uzgadniam*~~	Przedstawiciel Netia S.A. Jerzy Urbański
Operator Gazociągów Przesyłowych GAZ - SYSTEM S.A. Oddział w Poznaniu Dział Eksploatacji Sieci Terenowa Jednostka Eksploatacji w Kaliszu 62-800 Kalisz, ul. Majkowska 9 tel. 61 854 45 50 do 54	Wyposażono trasę przy. Sieci Dośw. - łącz. (5) Bez uwag. BEZ UWAG	uzgadniam/ ~~nie uzgadniam*~~	KIEROWNIK Działu Rozwoju Technicznego i Inwestycji Anna Wojciechowska
		uzgadniam/ ~~nie uzgadniam*~~	Terenowa Jednostka Eksploatacji w Kaliszu Specjalista
Polska Spółka Gazownictwa sp. z o.o. ul. Wojciecha Bandrowskiego 16, 33-100 Tarnów Oddział Zakład Gazowniczy w Poznaniu Gazownia w Ostrowie Wielkopolskim ul. Partyzancka 27, 63-400 Ostrów Wielkopolski tel. 62 737 99 80 faks 62 737 99 96 NIP 525 24 96 411 KRS 0000374001 REGON 142739519	Przy wykonywaniu prac w miejscach zbliżeń z gazociągami i przyłączami zachować normatywne odległości. Roboty w strefie kontrolowanej sieci gazowej należy wykonać ręcznie bez użycia sprzętu mechanicznego. Szczególna uwagę należy zwrócić na skrzyżowaniach z siecią gazową stosując odpowiednie zabezpieczenia przed uszkodzeniami PN-91-M-34501. Informujemy o konieczności zachowania szczególnej ostrożności w strefie ochronnej gazociągu aby podczas prowadzenia robót nie uszkodzić taśmy ostrzegawczej. Przecisk przy skrzyżowaniach z siecią gazową i przyłączami wykonać po ustaleniu przykrycia i przebiegu rury gazowej w terenie w obecności przedstawiciela Gazowni Ostrów Wlkp. **Przy wystąpieniu kolizji z siecią gazową, przyłączami gazu regulacje wysokości armatury i sieci gazowej oraz usuwanie ewentualnych kolizji odbywa się na koszt i staranie Inwestora** Wszystkie skrzyżowania z siecią gazową (przyłączami) podlegają odbiorowi przez Gazownię Ostrów Wlkp. W terminie 7 dni przed rozpoczęciem robót wykonawca musi powiadomić Gazownię Ostrów Wlkp. ul. Partyzancka 27	uzgadniam/ ~~nie uzgadniam*~~	Mikołaj Bednarek MISTRZ Sieci i Instalacji Gazowych Paweł Kortus
		uzgadniam/ ~~nie uzgadniam*~~	

* niepotrzebne skreślić

ODPIS

III. Stanowiska uczestników narady/uwagi i zalecenia dotyczące zgłoszonych wniosków:

GGO.6630.620.2019

Oznaczenie reprezentowanych podmiotów lub informacja o przyczynach uczestnictwa w naradzie	Stanowiska uczestników narady/ Uwagi i zalecenia	Stanowisko	Podpis
Energa operator ENERGA-OPERATOR SA Oddział w Kaliszu Rejon Dystrybucji w Ostrowie Wielkopolskim ul. Zamenhofa 2 63-400 Ostrów Wielkopolski T +48 62 737 82 80 F +48 62 736 48 91 KRS 0000033455 NIP 5[illegible] Regon 190275904-00043	**ENERGA – OPERATOR SA ODDZIAŁ W KALISZU REJON DYSTRYBUCJI W OSTROWIE WIELKOPOLSKIM Uzgodniono lokalizację projektowanych obiektów w odniesieniu do istniejącej infrastruktury elektroenergetycznej** Szczegółowy przebieg kabli ustalić w terenie na podstawie wykopów próbnych. Urządzenia nadziemne zinwentaryzować w terenie. Szczegółowe trasy kabli abonenckich i przyłączy kablowych uzgodnić z właścicielami. Przed przystąpieniem do robót budowlanych przebieg projektowanych urządzeń uzgodnić na roboczo w RD Ostrów Wielkopolski. W miejscach bezpośrednich zbliżeń i skrzyżowań z infrastrukturą kablową prace prowadzić ręcznie z zachowaniem szczególnej ostrożności po uprzednim powiadomieniu RD Ostrów Wielkopolski. Na czas wykonania robót (w szczególności przy wykopach szerszych niż 0,6m) występujące kable elektroenergetyczne zabezpieczyć przed obsunięciem. Kolizje i zbliżenia wykonać zgodnie z obowiązującymi przepisami i normami. Kolizje po wykonaniu podlegają odbiorowi przez RD Ostrów Wielkopolski. Zmiana trasy lub lokalizacji projektowanych urządzeń podlega ponownemu uzgodnieniu. Nie wyklucza się występowania w obrębie projektowanych urządzeń niezinwentaryzowanych sieci elektroenergetycznych. Koszty naprawy i poniesione straty, jak również utracone korzyści przez ENERGA – OPERATOR SA w efekcie uszkodzeń urządzeń elektroenergetycznych powstałych podczas wykonywania robót pokrywa Wykonawca lub Inwestor przedmiotowego zadania	uzgadniam/ ~~nie uzgadniam~~*	Inżynier Wiodący ds. Dokumentacji Energetycznej Artur Grzelak
		uzgadniam/ nie uzgadniam*	
		uzgadniam/ nie uzgadniam*	
		uzgadniam/ nie uzgadniam*	
STAROSTA OSTROWSKI Al. Powsta[illegible]ów Wlkp. 16 63-400 [illegible]ów Wlkp.	Pouczam, iż zgodnie z art. 15 ust. 1 ustawy z dnia 17 maja 1989r. *Prawo geodezyjne i kartograficzne (tekst jednolity Dz.U. z 2019r., poz.725)* znaki geodezyjne, urządzenia zabezpieczające te znaki oraz budowle triangulacyjne podlegają ochronie. Kto wbrew przepisom art. 15 niszczy, uszkadza, przemieszcza znaki geodezyjne (…), a także nie zawiadamia właściwych organów o zniszczeniu, uszkodzeniu lub przemieszczeniu znaków geodezyjnych (…) podlega karze grzywny.	uzgadniam/ ~~nie uzgadniam*~~	Z up. STAROSTY *Anna Waligórska* Przewodniczący Narady Koordynacyjnej
		uzgadniam/ nie uzgadniam*	

* niepotrzebne skreślić

ODPIS

IV. W naradzie koordynacyjnej, pomimo zawiadomienia, nie uczestniczyli* ODPIS

Imię i nazwisko uczestnika	Oznaczenie reprezentowanych podmiotów lub informacja o przyczynach uczestnictwa w naradzie
	Przedstawiciel Prezydenta Miasta Ostrowa Wielkopolskiego
	Przedstawiciel Wójta Gminy Przygodzice
	Przedstawiciel Wójta Gminy Sośnie
	Przedstawiciel Burmistrza Gminy i Miasta Odolanów
	Przedstawiciel Wójta Gminy Sieroszewice
	Przedstawiciel Burmistrza Gminy i Miasta Nowe Skalmierzyce
	Przedstawiciel Burmistrza Gminy i Miasta Raszków
	Przedstawiciel Wójta Gminy Ostrów Wielkopolski
	Przedstawiciel PKP Utrzymanie Sp. z o. o.
	Przedstawiciel PKP Cargo S. A.
	Przedstawiciel TK Telekom Sp. z o. o.
	Przedstawiciel Orange Polska S. A.
	Przedstawiciel Przedsiębiorstwa PROMAX Sp. j.
	Przedstawiciel Wielkopolskiej Sieci Szerokopasmowej S. A.
	Przedstawiciel INEA S.A.
	Przedstawiciel Oświetlenia Ulicznego i Drogowego Sp. z o. o.
	Przedstawiciel Polskiego Górnictwa Naftowego i Gazownictwa S. A., Oddział w Odolanowie
	Przedstawiciel Polskiego Górnictwa Naftowego i Gazownictwa S. A., Oddział w Zielonej Górze
	Przedstawiciel G.EN.GAZ Energia Sp. z o. o.
	Przedstawiciel Anco Sp. z o. o.
	Przedstawiciel Polskiej Spółki Gazownictwa Sp. z o. o., Oddział Zakład Gazowniczy w Poznaniu, Gazownia w Kaliszu
	Przedstawiciel Usług Wodno – Kanalizacyjnych „Woda” w Przygodzicach
	Przedstawiciel Wielobranżowego Przedsiębiorstwa Komunalnego Sp. z o. o. w Nowych Skalmierzycach
	Przedstawiciel Zakładu Usług Komunalnych w Odolanowie
	Przedstawiciel Gminnego Zakładu Komunalnego w Sieroszewicach
	Przedstawiciel Zakładu Gospodarki Komunalnej w Raszkowie
	Przedstawiciel Przedsiębiorstwa Komunalnego w Gorzycach Wielkich

MAPA DO CELÓW PROJEKTOWYCH

Oznaczenie kancelaryjne opracowanej granicy przedmiotowej		GGO.6630.1056.2019
Nazwa miejscowości		Ostrów Wielkopolski
Jednostka ewidencyjna	identyfikator	301101_1
	nazwa	Ostrów Wielkopolski
Obręb ewidencyjny	identyfikator	0085
	nazwa	Ostrów Wielkopolski
Skala mapy		1 : 500
Sekcja		6.160.19.09.3.1, 6.160.19.09.3.3, 6.160.19.14.1.1
Nazwa układu współrzędnych	płaskich prostokątnych	2000/19
	układu wysokości	Amsterdam
Oznaczenie granic obszaru, który był przedmiotem aktualizacji		
Informacje o służebnościach gruntowych mających wpływ na zagospodarowanie gruntów, działalnościach w granicach projektowanej inwestycji *)		Brak informacji w tl dziale księgi wieczystej
Data opracowania mapy		24.06.2019 r.

mgr inż. Andrzej Zuszek
geodeta uprawniony
ul. Szkolna 10, tel. 735-14-28
63 - 400 Ostrów Wielkopolski
NIP 622-126-54-70 REGON 250145970

11.07.2019 Andrzej Zuszek
Nr uprawnień i podpis geodety

*) należy podać służebny opis służebności gruntowej wraz ze sposobem jej oznaczenia na mapie, o ile przypadku kiedy nie wykonano ustalenia obsługiwanych służebnościami – zamieścić stosowną informację.

Poświadcza się, że niniejszy dokument został opracowany w wyniku prac geodezyjnych i kartograficznych, których rezultaty zawiera operat techniczny wpisany do ewidencji materiałów państwowego zasobu geodezyjnego i kartograficznego

STAROSTA OSTROWSKI
(Organ prowadzący państwowy zasób geodezyjny i kartograficzny)

P.3017.209.2696.4
(Identyfikator ewidencyjny materiału zasobu – operatu technicznego)

22 LIP. 2019
(Data wpisania operatu technicznego do ewidencji materiałów zasobu)

Z up. STAROSTY
Kierownik
Powiatowego Ośrodka Dokumentacji Geodezyjnej i Kartograficznej
Renata Szałek
(Imię, nazwisko i podpis pracownika(ków) organu)

klauzule urzędowe

LEGENDA

- SIEĆ WODOCIĄGOWA PEHD PE100 PN10 Ø125
- SIEĆ WODOCIĄGOWA PEHD PE100 PN10 Ø110
- SIEĆ KANALIZACJI SANITARNEJ PVC lite klasy S Ø200
- WYPROWADZENIE KANALIZACJI SANITARNEJ PVC lite klasy S Ø160
- HYDRANT PPOŻ PODZIEMNY DN80
- SIEĆ KANALIZACJI DESZCZOWEJ PVC lite klasy S Ø400
- WYPROWADZENIE KANALIZACJI DESZCZOWEJ PVC lite klasy S Ø160
- PRZYŁĄCZE KANALIZACJI DESZCZOWEJ PVC lite klasy S Ø160

ZA ZGODNOŚĆ Z ORYGINAŁEM
podpis .....

SANEL
GRZEGORZ CZWORDON
ul. Powstania Listopadowego 20
63-400 Ostrów Wlkp.
tel.: 695 090 479
e-mail: czwordon@sanelgc.pl

NAZWA OBIEKTU BUDOWLANEGO	ADRES OBIEKTU BUDOWLANEGO
Sieć wodociągowa PEHD PE 100 PN 10 Dz125mm, sieć wodociągowa PEHD PE 100 PN 10 Dz110mm, sieć kanalizacji sanitarnej PVC lite klasy S, Dz200mm – 2 szt., sieć kanalizacji deszczowej PVC lite klasy S, Dz400mm, przyłącze kanalizacji deszczowej PVC lite klasy S, Dz160mm	Ostrów Wlkp., ul. Wodna dz. 41/9, 20/16, ul. Kolorowa dz. 26/6, 41/6, 20/14, ul. dr Tadeusza Jankowskiego dz. 16, 20/10 obr. 0085, jedn. ewid. 301101_1

PROJEKTANT	DATA	PODPIS
mgr inż. Grzegorz Czwordon uprawnienia budowlane nr WKP/0338/PWOS/15, nr specjalizacji: instalacyjnej	08.2019	
SPRAWDZAJĄCY		
inż. Paweł Kortus uprawnienia budowlane nr WKP/0358/PWOS/12		
ASYSTENT PROJEKTANTA		
mgr inż. Małgorzata Herbik-Szmajdzińska		

NAZWA RYSUNKU	SKALA RYSUNKU	NR RYSUNKU
Plan zagospodarowania terenu	1:500	S-0

Uzupełniono na podstawie materiałów z PODGiK dnia 09.08.2019 r.
mgr inż. Andrzej Zuszek
geodeta uprawniony
ul. Szkolna 10, tel. 735-14-28
63-400 Ostrów Wlkp.
NIP 622-126-54-70 REGON 250145970

STAROSTA OSTROWSKI
(nazwa organu przeprowadzającego naradę koordynacyjną)
Zgodnie z art. 40 ustawy z dnia 17 maja 1989 r. - Prawo geodezyjne i kartograficzne (Dz.U.2017.2101 ze zmianami) zatwierdzam do realizacji projektową była przedmiotem narady koordynacyjnej przeprowadzonej w sposób dnia 04.09.2019
w Starostwie Powiatowym w Ostrowie Wielkopolskim, Aleja Powstańców Wielkopolskich 16
(nazwa jednostki, adres przeprowadzającego naradę koordynacyjną)
GGO.6630.1056.2019
(znak sprawy)
Z up. STAROSTY
Ostrów Wielkopolski
(miejscowość)
Przewodniczący Narady Koordynacyjnej
(podpis przewodniczącego narady koordynacyjnej)

Ostrów Wielkopolski dnia 2019-02-21

OSTRÓW WIELKOPOLSKI

PREZYDENT MIASTA

Urząd Miejski
al. Powstańców Wielkopolskich 18
63-400 Ostrów Wielkopolski
tel.: 62 582 24 00
www.umostrow.pl

SANEL Grzegorz Czwordon
63-400 Ostrów Wielkopolski
ul. Powstania Listopadowego 20

WAP.RAU.6727.2.68.2019

ZAŚWIADCZENIE

Na podstawie art. 217 KPA (Dz. U. z 2018 r. poz. 2096) zaświadczam, że zgodnie z miejscowym planem zagospodarowania przestrzennego Ostrowa Wielkopolskiego obszaru w rejonie ul.Strzeleckiej zatw Uchwałą nr XIV/l98/2003 z dnia 02.12.2003 r. Rady Miejskiej Ostrowa Wielkopolskiego (ogł. w Dz. Urz. Woj. Wielkopolskiego nr 13 poz. 395 z dnia 06.02.2004 r.)

teren działek nr 20/14, 20/16, 26/8, 41/6, 41/9 obręb 0085 położonych w Ostrowie Wielkopolskim przy ul. Błękitnej/Kolorowej pełni funkcję terenu drogi publicznej dojazdowej - symbol KD-12

Zaświadczenie wydaje się na wniosek zainteresowanego.

Pobrano opłatę skarbową w wyskokości 17 zł na konto Urzędu Miejskiego w Ostrowie Wielkopolskim nr 68154011732001400010100004 w dniu 15.02.2019 r.

Otrzymują:
1. adresat
2. a/a

WOJEWÓDZKI URZĄD OCHRONY ZABYTKÓW
W POZNANIU
DELEGATURA W KALISZU

62-800 Kalisz
ul. Juliana Tuwima 10
tel. (62) 767 23 21
tel./fax (62) 757 64 21
http://poznan.wuoz.gov.pl/
e-mail. kalisz.sekretariat@poznan.wuoz.gov. pl

Ka.5183.703.2.2019

Kalisz, dn. 08.04.2019 r.

Sanel Grzegorz Czwordon
ul Powstania Listopadowego 20
63-400 Ostrów Wielkopolski

Dot. wniosku z dnia: 015.02.2019 r.
data wpływu 18.02.2019 r.

Dotyczy: Sieć wodociągowa i kanalizacyjna w Ostrowie Wielkopolski, ul. Błękitna (dz. 41/9, 20/16), ul. Koralowa (dz. 26/8, 41/6, 20/14) – obręb 0085

W odpowiedzi na pismo w sprawie jak wyżej Wojewódzki Urząd Ochrony Zabytków w Poznaniu Delegatura w Kaliszu informuje, iż pozytywnie opiniuje projekt wykonany na rzez WODKAN Przedsiębiorstwo Wodociągów i Kanalizacji S.A., ul. Partyzancka 27, 63-400 Ostrów Wielkopolski.

Jeżeli w trakcie prowadzenia robót budowlanych lub ziemnych zostanie odkryty przedmiot, co do którego istnieje przypuszczenie, iż jest on zabytkiem archeologicznym, Inwestor zobowiązany jest niezwłocznie zgłosić ten fakt do Wojewódzkiego Urzędu Ochrony Zabytków w Poznaniu – Delegatury w Kaliszu.

Wojewódzki Urząd Ochrony Zabytków
w Poznaniu
Kierownik Delegatury w Kaliszu
Beata Maria Matusiak

aa.

Sprawę prowadzi dr Grzegorz Teske, tel. 62 757 64 21 w. 34

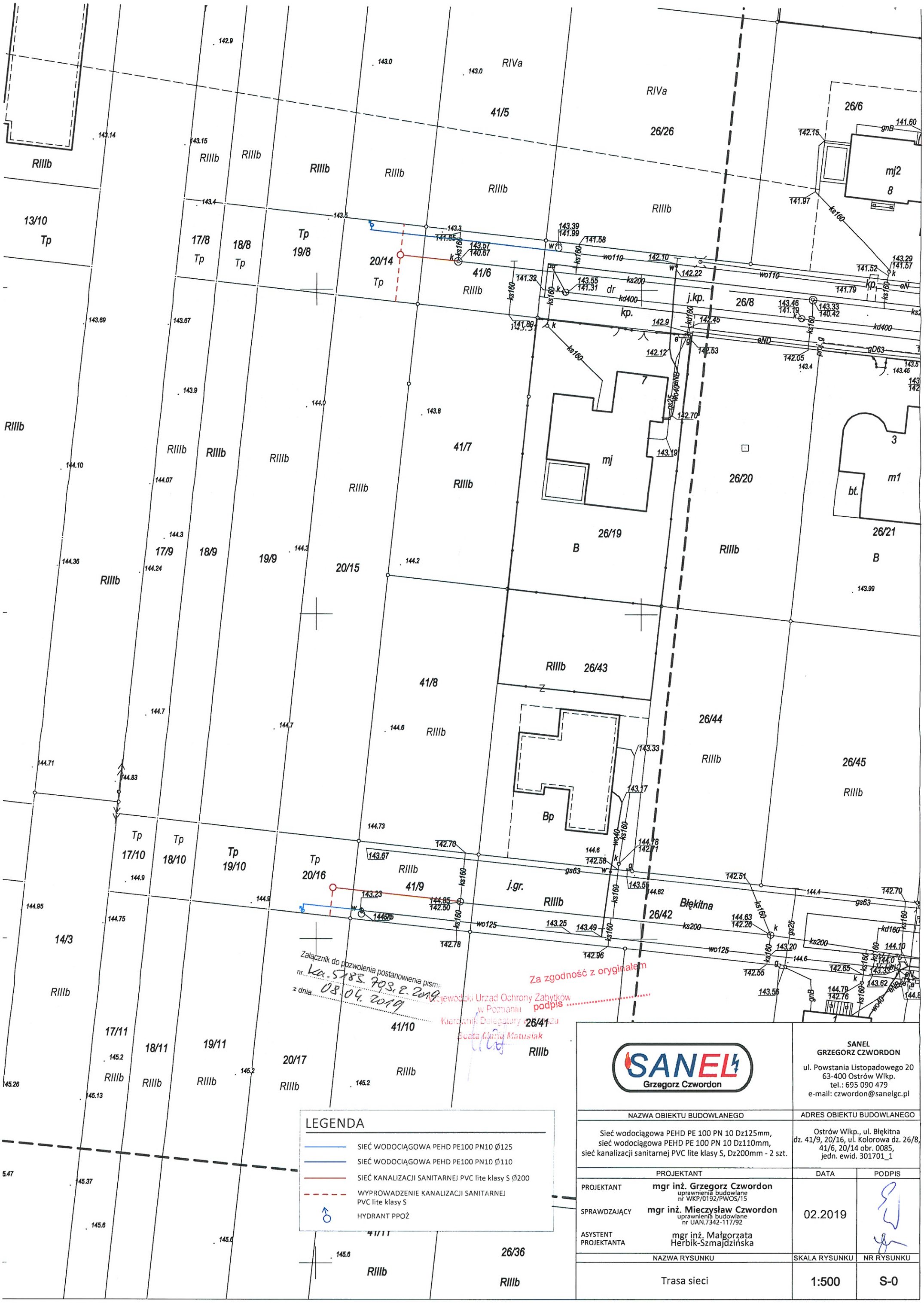

LEGENDA

- SIEĆ WODOCIĄGOWA PEHD PE100 PN10 Ø125
- SIEĆ WODOCIĄGOWA PEHD PE100 PN10 Ø110
- SIEĆ KANALIZACJI SANITARNEJ PVC lite klasy S Ø200
- WYPROWADZENIE KANALIZACJI SANITARNEJ PVC lite klasy S
- HYDRANT PPOŻ

SANEL Grzegorz Czwordon

SANEL
GRZEGORZ CZWORDON
ul. Powstania Listopadowego 20
63-400 Ostrów Wlkp.
tel.: 695 090 479
e-mail: czwordon@sanelgc.pl

NAZWA OBIEKTU BUDOWLANEGO	ADRES OBIEKTU BUDOWLANEGO
Sieć wodociągowa PEHD PE 100 PN 10 Dz125mm, sieć wodociągowa PEHD PE 100 PN 10 Dz110mm, sieć kanalizacji sanitarnej PVC lite klasy S, Dz200mm - 2 szt.	Ostrów Wlkp., ul. Błękitna dz. 41/9, 20/16, ul. Kolorowa dz. 26/8, 41/6, 20/14 obr. 0085, jedn. ewid. 301701_1

PROJEKTANT		DATA	PODPIS
PROJEKTANT	mgr inż. Grzegorz Czwordon uprawnienia budowlane nr WKP/0192/PWOS/15	02.2019	
SPRAWDZAJĄCY	mgr inż. Mieczysław Czwordon uprawnienia budowlane nr UAN.7342-117/92		
ASYSTENT PROJEKTANTA	mgr inż. Małgorzata Herbik-Szmajdzińska		

NAZWA RYSUNKU	SKALA RYSUNKU	NR RYSUNKU
Trasa sieci	1:500	S-0

STAROSTA OSTROWSKI Aleja Powstańców Wielkopolskich 16 63-400 Ostrów Wielkopolski GGG.6621.827.2019	Województwo: województwo wielkopolskie Powiat: Powiat Ostrowski

Uproszczony wypis z rejestru gruntów

według stanu na dzień: 2019-02-15 09:05:23

Jednostka rejestrowa gruntów: **301701_1.0085.G12478**

Jednostka ewidencyjna: Miasto Ostrów Wielkopolski

Obręb ewidencyjny: **301701_1.0085, Ostrów Wielkopolski0085**

Miejscowość:

WŁAŚCICIELE/ WŁADAJĄCY:

UDZIAŁ: **1/1** charakter stanu władania: **własność**

MIASTO OSTRÓW WLKP REGON: 000631976

Siedziba: 63-400 Ostrów Wielkopolski Aleja Powstańców Wielkopolskich 18

DZIAŁKI EWIDENCYJNE:

Ark. mapy	Numer działki ewiden -cyjnej	Położenie gruntów	Opis użytku	Symbol klasoużytku	Powierzchnia użytku [ha]	Powierzchnia działki [ha]	Nr KW
1	**26/8**	ul. Kolorowa, Ostrów Wielkopolski	Drogi	dr	0.0818	**0.0818**	KZ1W/00058934/5

Identyfikator działki: 301701_1.0085.26/8

Łączna powierzchnia wybranych działek: 0.0818

Całkowita powierzchnia jednostki rejestrowej: 1.5961

Z up. STAROSTY
Lucyna Szaplicka
podinspektor w Wydziale Geodezji

Jednostka rejestrowa gruntów: **301701_1.0085.G1543**

Jednostka ewidencyjna: Miasto Ostrów Wielkopolski

Obręb ewidencyjny: **301701_1.0085, Ostrów Wielkopolski0085**

Miejscowość:

WŁAŚCICIELE/ WŁADAJĄCY:

UDZIAŁ: **1/1** charakter stanu władania: **własność**

MIASTO OSTRÓW WIELKOPOLSKI REGON: 000631976

Siedziba: 63-400 Ostrów Wielkopolski Aleja Powstańców Wielkopolskich 18

DZIAŁKI EWIDENCYJNE:

Ark. mapy	Numer działki ewiden -cyjnej	Położenie gruntów	Opis użytku	Symbol klasoużytku	Powierzchnia użytku [ha]	Powierzchnia działki [ha]	Nr KW
1	**41/6**	ul. Kolorowa, Ostrów Wielkopolski	Grunty orne	RIIIb	0.0223	**0.0223**	KZ1W/00058970/9
Identyfikator działki: 301701_1.0085.41/6							
1	**41/9**	ul. Błękitna, Ostrów Wielkopolski	Grunty orne	RIIIb	0.0223	**0.0223**	KZ1W/00058970/9
Identyfikator działki: 301701_1.0085.41/9							

Łączna powierzchnia wybranych działek: 0.0446

Całkowita powierzchnia jednostki rejestrowej: 1.3187

Z up. STAROSTY
Łucyna [illegible]plicka
podinspektor w Wydziale Geodezji

Jednostka rejestrowa gruntów: **301701_1.0085.G16547**

Jednostka ewidencyjna: Miasto Ostrów Wielkopolski

Obręb ewidencyjny: **301701_1.0085, Ostrów Wielkopolski0085**

Miejscowość:

WŁAŚCICIELE/ WŁADAJĄCY:

UDZIAŁ: **1/1** charakter stanu władania: **własność**

GMINA MIASTO OSTRÓW WIELKOPOLSKI REGON: 000631976

Siedziba: 63-400 Ostrów Wielkopolski Aleja Powstańców Wielkopolskich 18

UDZIAŁ: **1/1** charakter stanu władania: **wykonywanie zadań zarządcy dróg publicznych**

grupa rejestrowa: 4.3

PREZYDENT MIASTA OSTROWA WIELKOPOLSKIEGO

Siedziba: 63-400 Ostrów Wielkopolski Aleja Powstańców Wielkopolskich 18

DZIAŁKI EWIDENCYJNE:

Ark. mapy	Numer działki ewiden -cyjnej	Położenie gruntów	Opis użytku	Symbol klasoużytku	Powierzchnia użytku [ha]	Powierzchnia działki [ha]	Nr KW
1	**20/14**	ul. Kolorowa, Ostrów Wielkopolski	Tereny przeznaczone pod budowę dróg publicznych lub linii kolejowych	Tp	0.0152	**0.0152**	KZ1W/00100325/3
Identyfikator działki: 301701_1.0085.20/14 UWAGI - DZIAŁKA: 20/14 Wyłączenie z produkcji rolnej powierzchni 0,2826 ha RIIIb na działce 20/3							
1	**20/16**	ul. Błękitna, Ostrów Wielkopolski	Tereny przeznaczone pod budowę dróg publicznych lub linii kolejowych	Tp	0.0151	**0.0151**	KZ1W/00100325/3
Identyfikator działki: 301701_1.0085.20/16 UWAGI - DZIAŁKA: 20/16 Wyłączenie z produkcji rolnej powierzchni 0,2826 ha RIIIb na działce 20/3							

Łączna powierzchnia wybranych działek: 0.0303

Całkowita powierzchnia jednostki rejestrowej: 0.0661

W dniu: 2019-02-15

dokument sporządzony przez: Lucyna Czaplicka

Ostrów Wielkopolski, dnia: 2019-02-15

(podpis)

Z up. STAROSTY

Lucyna Czaplicka

podinspektor w Wydziale Geodezji

(imię i nazwisko osoby uprawnionej)

TREŚĆ KSIĘGI WIECZYSTEJ NR **KZ1W/00100325/3**, STAN Z DNIA 2019-10-22 11:48

prowadzonej przez SĄD REJONOWY W OSTROWIE WIELKOPOLSKIM, V WYDZIAŁ KSIĄG WIECZYSTYCH - KZ1W

NIERUCHOMOŚĆ GRUNTOWA

Dział I-O | Dział I-Sp | Dział II | Dział III | Dział IV

DZIAŁ II - WŁASNOŚĆ

Właściciele

Lp. 1.	---				Nr podstawy wpisu
Lista wskazań udziałów w prawie *(numer udziału w prawie/ wielkość udziału/rodzaj wspólności)*	Lp. 1.	**1**	**1 /1**	---	2
Osoba fizyczna *(Imię pierwsze imię drugie nazwisko, imię ojca, imię matki, PESEL)*	**TADEUSZ IGNACY MAZEK**, MARIAN, TERESA, 59013104571				

DOKUMENTY BĘDĄCE PODSTAWĄ WPISU / DANE O WNIOSKU

Nr podstawy wpisu	
2	**UMOWA SPRZEDAŻY**, 7588/2018, 2018-06-26, KLAUDIA KUBIAK, KALISZ; 5-7 *(tytuł aktu, numer rep A, data sporządzenia, notariusz – imię/imiona i nazwisko/nazwiska, siedziba; położenie dokumentu - numer karty akt)* DZ. KW./KZ1W/00006943/18/001, 2018-06-26 16:19:00, 2018-09-18-14.44.23.100187, NIE, 2-4 *(rodzaj i numer dziennika, chwila wpływu, chwila wpisu, czy z urzędu, położenie wniosku – numer karty akt)*

Powrót

TREŚĆ KSIĘGI WIECZYSTEJ NR **KZ1W/00100325/3**, STAN Z DNIA 2019-10-22 11:49

prowadzonej przez SĄD REJONOWY W OSTROWIE WIELKOPOLSKIM, V WYDZIAŁ KSIĄG WIECZYSTYCH - KZ1W

NIERUCHOMOŚĆ GRUNTOWA

Dział I-O | Dział I-Sp | Dział II | Dział III | Dział IV

DZIAŁ I-O - OZNACZENIE NIERUCHOMOŚCI

		Nr podstawy wpisu
Numer bieżący nieruchomości	**1**	1

Działki ewidencyjne

Lp. 1.	---	Nr podstawy wpisu
Numer działki	**20/10**	1, 4
Identyfikator działki	301701_1.0085.20/10	
Obręb ewidencyjny *(numer, nazwa)*	0085, OSTRÓW WIELKOPOLSKI	
Położenie *(numer porządkowy / województwo, powiat, gmina, miejscowość)*	Lp. 1. 1 WIELKOPOLSKIE, OSTROWSKI, OSTRÓW WIELKOPOLSKI M., OSTRÓW WIELKOPOLSKI	
Ulica	DR TADEUSZA JANKOWSKIEGO	
Sposób korzystania	TP - GRUNTY PRZEZNACZONE POD BUDOWĘ DRÓG PUBLICZNYCH LUB LINII KOLEJOWYCH	

Lp. 2.	---	Nr podstawy wpisu
Numer działki	**20/11**	1, 4
Identyfikator działki	301701_1.0085.20/11	
Obręb ewidencyjny *(numer, nazwa)*	0085, OSTRÓW WIELKOPOLSKI	
Położenie *(numer porządkowy / województwo, powiat, gmina, miejscowość)*	Lp. 1. 1 WIELKOPOLSKIE, OSTROWSKI, OSTRÓW WIELKOPOLSKI M., OSTRÓW WIELKOPOLSKI	
Ulica	DR TADEUSZA JANKOWSKIEGO	
Sposób korzystania	R - GRUNTY ORNE	

Lp. 3.	---	Nr podstawy wpisu
Numer działki	**20/12**	1, 4
Identyfikator działki	301701_1.0085.20/12	
Obręb ewidencyjny *(numer, nazwa)*	0085, OSTRÓW WIELKOPOLSKI	
Położenie *(numer porządkowy / województwo, powiat, gmina, miejscowość)*	Lp. 1. 1 WIELKOPOLSKIE, OSTROWSKI, OSTRÓW WIELKOPOLSKI M., OSTRÓW WIELKOPOLSKI	
Ulica	PASTELOWA	
Sposób korzystania	TP - GRUNTY PRZEZNACZONE POD BUDOWĘ DRÓG PUBLICZNYCH LUB LINII KOLEJOWYCH	

Lp. 4.	---	Nr podstawy wpisu
Numer działki	**20/13**	1, 4
Identyfikator działki	301701_1.0085.20/13	
Obręb ewidencyjny *(numer, nazwa)*	0085, OSTRÓW WIELKOPOLSKI	
Położenie *(numer porządkowy / województwo, powiat, gmina, miejscowość)*	Lp. 1. 1 WIELKOPOLSKIE, OSTROWSKI, OSTRÓW WIELKOPOLSKI M., OSTRÓW WIELKOPOLSKI	
Ulica	KOLOROWA	
Sposób korzystania	R - GRUNTY ORNE	

Lp. 5.	---	Nr podstawy wpisu
Numer działki	**20/14**	1, 4
Identyfikator działki	301701_1.0085.20/14	
Obręb ewidencyjny *(numer, nazwa)*	0085, OSTRÓW WIELKOPOLSKI	
Położenie *(numer porządkowy / województwo, powiat, gmina, miejscowość)*	Lp. 1. 1 WIELKOPOLSKIE, OSTROWSKI, OSTRÓW WIELKOPOLSKI M., OSTRÓW WIELKOPOLSKI	
Ulica	KOLOROWA	
Sposób korzystania	TP - GRUNTY PRZEZNACZONE POD BUDOWĘ DRÓG PUBLICZNYCH LUB LINII KOLEJOWYCH	

Lp. 6.	---	Nr podstawy wpisu
Numer działki	**20/15**	1, 4
Identyfikator działki	301701_1.0085.20/15	
Obręb ewidencyjny *(numer, nazwa)*	0085, OSTRÓW WIELKOPOLSKI	
Położenie *(numer porządkowy / województwo, powiat, gmina, miejscowość)*	Lp. 1. 1 WIELKOPOLSKIE, OSTROWSKI, OSTRÓW WIELKOPOLSKI M., OSTRÓW WIELKOPOLSKI	
Ulica	KOLOROWA	
Sposób korzystania	R - GRUNTY ORNE	

Lp. 7.	---	Nr podstawy wpisu
Numer działki	**20/16**	1, 4
Identyfikator działki	301701_1.0085.20/16	

Obręb ewidencyjny *(numer, nazwa)*		0085, OSTRÓW WIELKOPOLSKI		
Położenie *(numer porządkowy / województwo, powiat, gmina, miejscowość)*	Lp. 1.	1	WIELKOPOLSKIE, OSTROWSKI, OSTRÓW WIELKOPOLSKI M., OSTRÓW WIELKOPOLSKI	
Ulica		BŁĘKITNA		
Sposób korzystania		TP - GRUNTY PRZEZNACZONE POD BUDOWĘ DRÓG PUBLICZNYCH LUB LINII KOLEJOWYCH		

Lp. 8.	---	Nr podstawy wpisu
Numer działki	**20/17**	1, 4
Identyfikator działki	301701_1.0085.20/17	
Obręb ewidencyjny *(numer, nazwa)*	0085, OSTRÓW WIELKOPOLSKI	
Położenie *(numer porządkowy / województwo, powiat, gmina, miejscowość)* Lp. 1.	1 WIELKOPOLSKIE, OSTROWSKI, OSTRÓW WIELKOPOLSKI M., OSTRÓW WIELKOPOLSKI	
Ulica	BŁĘKITNA	
Sposób korzystania	R - GRUNTY ORNE	

Lp. 9.	---	Nr podstawy wpisu
Numer działki	**20/18**	1, 4
Identyfikator działki	301701_1.0085.20/18	
Obręb ewidencyjny *(numer, nazwa)*	0085, OSTRÓW WIELKOPOLSKI	
Położenie *(numer porządkowy / województwo, powiat, gmina, miejscowość)* Lp. 1.	1 WIELKOPOLSKIE, OSTROWSKI, OSTRÓW WIELKOPOLSKI M., OSTRÓW WIELKOPOLSKI	
Ulica	KS. PRAŁATA CZESŁAWA MAJORKA	
Sposób korzystania	TP - GRUNTY PRZEZNACZONE POD BUDOWĘ DRÓG PUBLICZNYCH LUB LINII KOLEJOWYCH	

Lp. 10.	---	Nr podstawy wpisu
Numer działki	**20/19**	1, 4
Identyfikator działki	301701_1.0085.20/19	
Obręb ewidencyjny *(numer, nazwa)*	0085, OSTRÓW WIELKOPOLSKI	
Położenie *(numer porządkowy / województwo, powiat, gmina, miejscowość)* Lp. 1.	1 WIELKOPOLSKIE, OSTROWSKI, OSTRÓW WIELKOPOLSKI M., OSTRÓW WIELKOPOLSKI	
Ulica	KS. PRAŁATA CZESŁAWA MAJORKA	
Sposób korzystania	R - GRUNTY ORNE	

		Nr podstawy wpisu
Obszar całej nieruchomości	**0,5476 HA**	1

DOKUMENTY BĘDĄCE PODSTAWĄ WPISU / DANE O WNIOSKU

Nr podstawy wpisu	
1	**WYPIS I WYRYS**, 2018-06-25, STAROSTA OSTROWSKI, OSTRÓW WIELKOPOLSKI; 10-11 *(podstawa oznaczenia, data sporządzenia, nazwa organu, siedziba organu; położenie dokumentu - numer karty akt)* DZ. KW./KZ1W/00006943/18/001, 2018-06-26 16:19:00, 2018-09-18-14.44.23.100187, NIE, 2-4 *(rodzaj i numer dziennika, chwila wpływu, chwila wpisu, czy z urzędu, położenie wniosku – numer karty akt)*
4	**WYPIS I WYRYS**, 2018-11-20, STAROSTA OSTROWSKI, OSTRÓW WIELKOPOLSKI; 37-38 *(podstawa oznaczenia, data sporządzenia, nazwa organu, siedziba organu; położenie dokumentu - numer karty akt)* DZ. KW./KZ1W/00012983/18/001, 2018-11-22 11:19:00, 2018-12-06-13.37.15.091473, TAK, 33 *(rodzaj i numer dziennika, chwila wpływu, chwila wpisu, czy z urzędu, położenie wniosku – numer karty akt)*

Powrót

PAŃSTWOWY POWIATOWY INSPEKTOR SANITARNY
W OSTROWIE WIELKOPOLSKIM

Telefony i adresy:
- informacji o numerach wewnętrznych /062/ 737-89-00
- PPIS w Ostrowie Wielkopolskim /062/ 737-89-03
- fax /062/ 737-89-20
- e-mail sekretariat psse.ostrowwlkp@pis.gov.pl

Plac Rowińskiego 3
63-400 Ostrów Wielkopolski
psse-ostrow.pl

- Oddział Nadzoru - NS /062/ 737-89-18
- e-mail Oddział Nadzoru – NS nadzor.zapobiegawczy@psse-ostrow.pl
- skrzynka ePUAP psse-ostrowwlkp

ON-NS.72.1.106.2019 Ostrów Wielkopolski, dnia 25. 10. 2019

OPINIA SANITARNA

Na podstawie art. 32 ust. 1 punkt 2 ustawy z dnia 7 lipca 1994r. – Prawo budowlane (Dz. U. z 2019r. poz. 1186 z późn. zm.), art. 3 punkt 2 lit. a) i art.12 ust. 1 ustawy z dnia 14 marca 1985r. o Państwowej Inspekcji Sanitarnej (Dz. U. z 2019r. poz. 59)

Państwowy Powiatowy Inspektor Sanitarny w Ostrowie Wielkopolskim uzgadnia pod względem wymagań higienicznych i zdrowotnych

projekt budowlany:

sieci wodociągowej PEHD PE 100 PN 10 Dz 110
i kanalizacji sanitarnej PVC-U Dz 200
w Ostrowie Wielkopolskim dz. nr 26/8, 41/6, 20/14 obręb 0085
w ul. Kolorowej.

Inwestor: WODKAN
Przedsiębiorstwo Wodociągów i Kanalizacji S.A.
ul. Partyzancka 27
63-400 Ostrów Wielkopolski

z zastrzeżeniami:

1. do budowy sieci wodociągowej należy stosować materiały dopuszczone do kontaktu z wodą przeznaczoną do spożycia przez ludzi, posiadające atesty PZH,
2. nie zezwala się na łączenie instalacji zaopatrywanej z sieci wodociągowej publicznej z innymi źródłami zasilania - lokalne ujęcia wody,
3. przed oddaniem projektowanego odcinka sieci wodociągowej do eksploatacji należy uzyskać pozytywny wynik badania wody.

UZASADNIENIE

W dniu 23.10.2019r. wpłynął wniosek z dnia 22.10.2019r. wraz z projektem sieci wodociągowej PEHD PE 100 PN 10 Dz 110 i kanalizacji sanitarnej PVC-U Dz 200 w Ostrowie Wielkopolskim dz. nr 26/8, 41/6, 20/14 obręb 0085 w ul. Kolorowej.
Opracowanie: SANEL Grzegorz Czwordon z Ostrowa Wielkopolskiego.

Dokumentacja obejmuje budowę sieci wodociągowej PEHD PE 100 PN 10 Dz 110 i kanalizacji sanitarnej PVC-U Dz 200 w Ostrowie Wielkopolskim dz. nr 26/8, 41/6, 20/14 obręb 0085 w ul. Kolorowej.
Przedmiotem opracowania jest:
- sieć wodociągowa wykonana z rur PEHD PE 100 PN 10 Dz 110 o długości L=28,2m. Przewidziano włączenie projektowanego wodociągu do istniejącej sieci wodociągowej w ul. Kolorowej, dz. nr 26/8.
- sieć kanalizacji sanitarnej wykonana z rur PVC-U Dz 200 klasy S o łącznej długości L=8,3m. Projektowana sieć kanalizacji sanitarnej włączona zostanie do istniejącej studni w działce nr 41/6.

Po przeanalizowaniu w/w dokumentacji oraz na podstawie rozporządzenia Ministra Zdrowia z dnia 7 grudnia 2017r. w sprawie jakości wody przeznaczonej do spożycia przez ludzi (Dz. U. z 2017r. Poz. 2294), rozporządzenia Ministra Infrastruktury z dnia 12 kwietnia 2002r. w sprawie warunków technicznych, jakim powinny odpowiadać budynki i ich usytuowanie (Dz. U. z 2019r poz. 1065) należało orzec jak w sentencji.

Niniejsza opinia ważna jest pod warunkiem dołączenia do niej projektu budowlanego, na którym znajduje się klauzula stwierdzająca uzgodnienie projektu przez Państwowego Powiatowego Inspektora Sanitarnego w Ostrowie Wielkopolskim.

Otrzymują:
1. WODKAN S.A.
   Przedsiębiorstwo Wodociągów i Kanalizacji
   ul. Partyzancka 27
   63-400 Ostrów Wielkopolski
2. A/a

J.Z.

PAŃSTWOWY
POWIATOWY INSPEKTOR SANITARNY
mgr farm. Tadeusz Andrzej Biliński

Nie podlega opłacie skarbowej
na podstawie art. 8 ust. 1 pkt 1 lit. g
ustawy z dnia 16.11.2006 r.
o opłacie skarbowej
(Dz.U. z 2018r. poz. 1044 z późn. zm.)

Asystent
mgr inż. Małgorzata Wieła