CONCEPT Zdzisław Stachowiak
ul. Budowlanych 5
63-400 Ostrów Wlkp.
www.concept-ostrow.pl
Tel +48 62 720 37 14

Klient	WODKAN Przedsiębiorstwo Wodociągów i Kanalizacji S.A. w Ostrowie Wielkopolskim, ul. Partyzancka 27, 63-400 Ostrów Wielkopolski
Opis projektu	Budowa elektrowni fotowoltaicznej o mocy 356,75 kWp na terenie Stacji Uzdatniania Wody, 63-400 Ostrów Wielkopolski ul. Wodociągi Miejskie 1
Numer projektu	Rozdzielnica RPV instalacji fotowoltaicznej 23/PV/12 - DEE/1101/2023, P/17/039589 + Aneks nr 1
Producent (firma)	CONCEPT Zdzisław Stachowiak ul. Budowlanych 5 63-400 Ostrów Wlkp. www.concept-ostrow.pl
Miejsce instalacji	Stacja Uzdatniania Wody 63-400 Ostrów Wielkopolski ul. Wodociągi Miejskie 1, działki nr 20,21,22,23 i 29 obręb 0202
Osoba odpowiedzialna	Projektował: Zdzisław Stachowiak Opracował: Rafał Wosicki

Edytowano dnia 2024-01-25 przez Rafał Wosicki Ilość stron 28

Rozdz. RPV

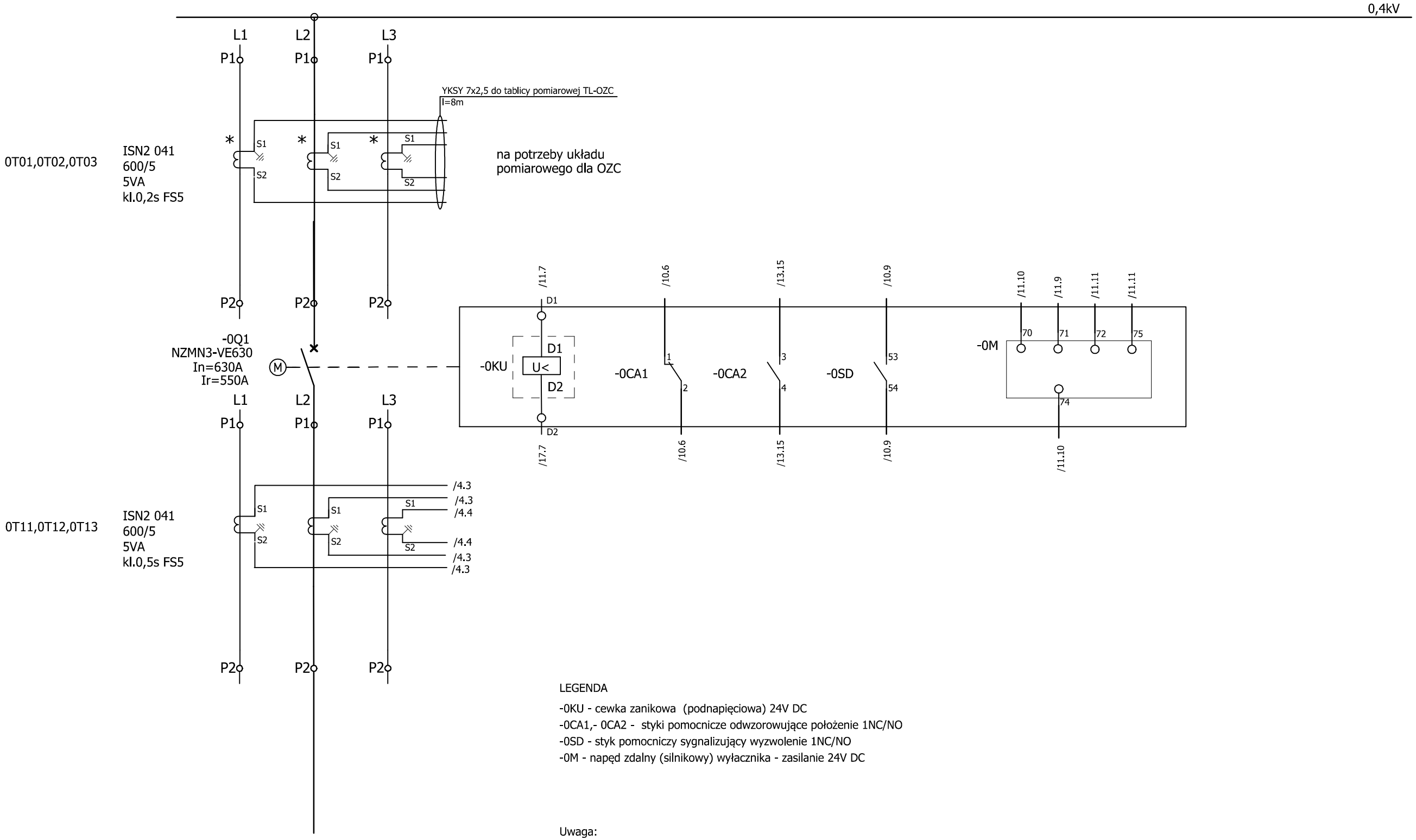

LEGENDA

-0KU - cewka zanikowa (podnapięciowa) 24V DC
-0CA1,- 0CA2 - styki pomocnicze odwzorowujące położenie 1NC/NO
-0SD - styk pomocniczy sygnalizujący wyzwolenie 1NC/NO
-0M - napęd zdalny (silnikowy) wyłacznika - zasilanie 24V DC

Uwaga:

1. Schemat wykonano na podstawie schematów fabrycznych wyłącznika NZMN oraz napędu zdalnego firmy EATON.
2. W celu powrotu wyłącznika po wyłączeniu za pomocą cewki zanikowej należy wcisnąć przycik wyłączenia "0" na wyłączniku lub zabezpieczeniu uREG.

* Przystosować do plombowania

			Data	2024-01-25	WODKAN Przedsiębiorstwo Wodociągów i Kanalizacji S.A. w Ostrowie Wielkopolskim, ul. Partyzancka 27, 63-400 Ostrów Wielkopolski Budowa elektrowni fotowoltaicznej o mocy 356,75 kWp na terenie Stacji Uzdatniania Wody, 63-400 Ostrów Wielkopolski ul. Wodociągi Miejskie 1	CONCEPT Zdzisław Stachowiak ul. Budowlanych 5 63-400 Ostrów Wlkp. www.concept-ostrow.pl	Strona tytułowa / Okładka		=	
			Edycja	Rafał Wosicki					+	
			Projektował	Zdzisław Stachowiak				Rozdzielnica RPV instalacji fotowoltaicznej 23/PV/12 - DEE/1101/2023, P/17/039589 + Aneks nr 1	Arkusz	1
Zmiana	Data	Nazwa	Oryg						Strona	2 / 28

Rozdz. RPV

-0A1 zabezpieczenia uREG firmy Regulus

CT-0

Prąd N	/9.5	12	IL1
	/9.4	11	
Prąd faza L1	/9.5	10	
	/9.4	9	
Prąd N	/9.7	8	IL2
	/9.7	7	
Prąd faza L2	/9.7	6	
	/9.7	5	
Prąd N	/9.10	4	IL3
	/9.10	3	
Prąd faza L3	/9.10	2	
	/9.10	1	

VT-5

		17	I0
		16	
		15	Ig
		14	
		13	
		12	
24 DC-	/10.13	11	
Uszk. w obw. napięcia zas.	/10.12	10	
Uszk. w obw. pomiaru napięcia	/10.13	9	
		8	U0
		7	
Napięcie faza L1	/9.15	6	U1
Napięcie N	/9.15	5	
Napięcie faza L2	/9.15	4	U2
Napięcie N	/9.15	3	
Napięcie faza L3	/9.16	2	U3
Napięcie N	/9.16	1	

IF-7

Panel zewnętrzny	/14.3	PANEL
Sprzęg komunik. 2 (do BRG3)	/14.5	AUX-485
Sprzęg komunik. 1 (do Wago)	/14.7	RS-485
		ETH

PS-1

24V DC-	/10.15	11	
Załączenie wyłącznika -0Q1	/10.15	10	
Wyłączenie wyłącznika -0Q1	/10.16	9	
		8	
		7	
		6	
		5	
Wył. -0Q1 cewka podnap.	/11.7	4	
24V DC+	/11.7	3	
		2	
		1	
24V DC+	/10.4	+	zasilacz
Zasilanie "PE"	/10.4	PE	
24V DC-	/10.4	-	

CM-1

Załączenie wyłacznika -0Q1	/11.9	24
24V DC+	/11.9	23
Wyłączenie wyłącznika -0Q1	/11.10	22
		21
		20
		19
		18
		17
		16
		15
		14
		13
		12
		11
		10
24V DC+	/13.12	9
Rezerwa	/13.12	8
Teleblokada	/13.12	7
24V DC-	/10.8	6
Wyłącznik Q1 załączony	/10.8	5
Wyłącznik Q1 wyłączony	/10.7	4
Wyłącznik Q1 gotowy	/10.8	3
Awaryjne wyłączenie	/10.9	2
	/10.10	1

Opis diod

LED1	I> przec. pobudz.
LED2	I>T przec. wyłącz.
LED3	I>> zwarcie. wyłącz.
LED4	U>T nadnap. wyłącz.
LED5	U<T podnap. wyłącz.
LED6	
LED7	Up:ES
LED8	f>, f< zab. częst. wył.
LED9	
LED10	
LED11	
LED12	Uszk. obw. pomiaru napięcia
LED13	
LED14	
LED15	
LED16	
LED17	Wył. uszk. rozbr. nap.
LED18	Brak gotowości wyłącznika

			Data	2024-01-25	WODKAN Przedsiębiorstwo Wodociągów i Kanalizacji S.A. w Ostrowie Wielkopolskim, ul. Partyzancka 27, 63-400 Ostrów Wielkopolski Budowa elektrowni fotowoltaicznej o mocy 356,75 kWp na terenie Stacji Uzdatniania Wody, 63-400 Ostrów Wielkopolski ul. Wodociągi Miejskie 1	CONCEPT Zdzisław Stachowiak ul. Budowlanych 5 63-400 Ostrów Wlkp. www.concept-ostrow.pl	Strona tytułowa / Okładka	=	
			Edycja	Rafał Wosicki				+	
			Projektował	Zdzisław Stachowiak				Rozdzielnica RPV instalacji fotowoltaicznej 23/PV/12 - DEE/1101/2023, P/17/039589 + Aneks nr 1	Arkusz 2
Zmiana	Data	Nazwa	Oryg						Strona 3 / 28

1	2	3	4	5	6	7	8	9	10	11	12	13	14	15	16	17	18	19	20

OBWODY GŁÓWNE

Tor główny zasilania | Ochrona przeciwprzepięciowa

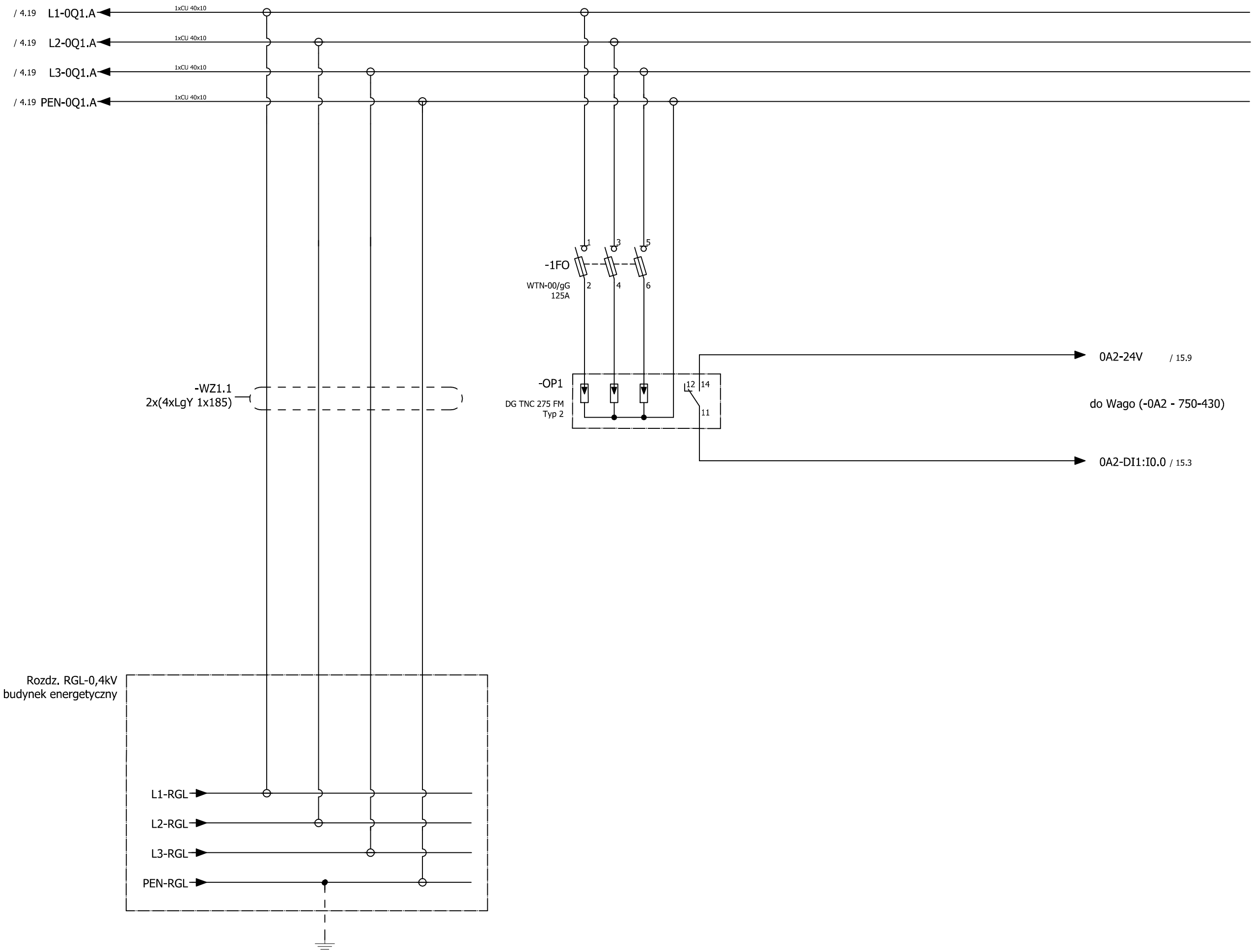

			Data	2024-01-25	WODKAN Przedsiębiorstwo Wodociągów i Kanalizacji S.A. w Ostrowie Wielkopolskim, ul. Partyzancka 27, 63-400 Ostrów Wielkopolski	CONCEPT Zdzisław Stachowiak ul. Budowlanych 5 63-400 Ostrów Wlkp. www.concept-ostrow.pl	Strona tytułowa / Okładka	=
			Edycja	Rafał Wosicki	Budowa elektrowni fotowoltaicznej o mocy 356,75 kWp na terenie			+
			Projektował	Zdzisław Stachowiak	Stacji Uzdatniania Wody, 63-400 Ostrów Wielkopolski ul. Wodociągi Miejskie 1		Rozdzielnica RPV instalacji fotowoltaicznej 23/PV/12 - DEE/1101/2023, P/17/039589 + Aneks nr 1	Arkusz 3
Zmiana	Data	Nazwa	Oryg					Strona 4 / 28

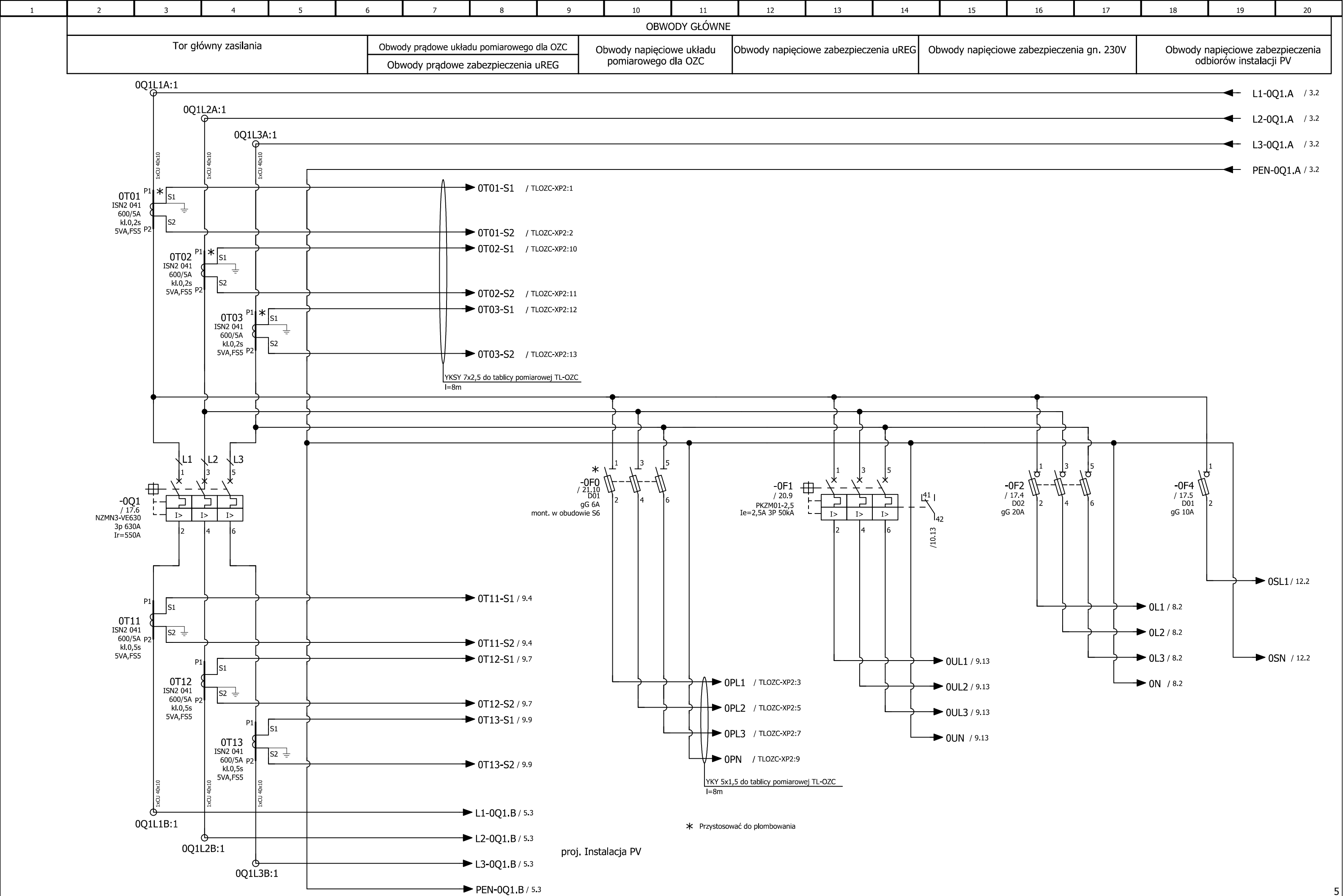

5

			Data	2024-01-25	WODKAN Przedsiębiorstwo Wodociągów i Kanalizacji S.A. w Ostrowie Wielkopolskim, ul. Partyzancka 27, 63-400 Ostrów Wielkopolski Budowa elektrowni fotowoltaicznej o mocy 356,75 kWp na terenie Stacji Uzdatniania Wody, 63-400 Ostrów Wielkopolski ul. Wodociągi Miejskie 1	CONCEPT Zdzisław Stachowiak ul. Budowlanych 5 63-400 Ostrów Wlkp. www.concept-ostrow.pl	Strona tytułowa / Okładka	=	
			Edycja	Rafał Wosicki				+	
			Projektował	Zdzisław Stachowiak			Rozdzielnica RPV instalacji fotowoltaicznej 23/PV/12 - DEE/1101/2023, P/17/039589 + Aneks nr 1	Arkusz	4
Zmiana	Data	Nazwa	Oryg					Strona	5 / 28

OBWODY GŁÓWNE

Zas. rozdz. RF1 - proj. instalacja PV (teren zielony)

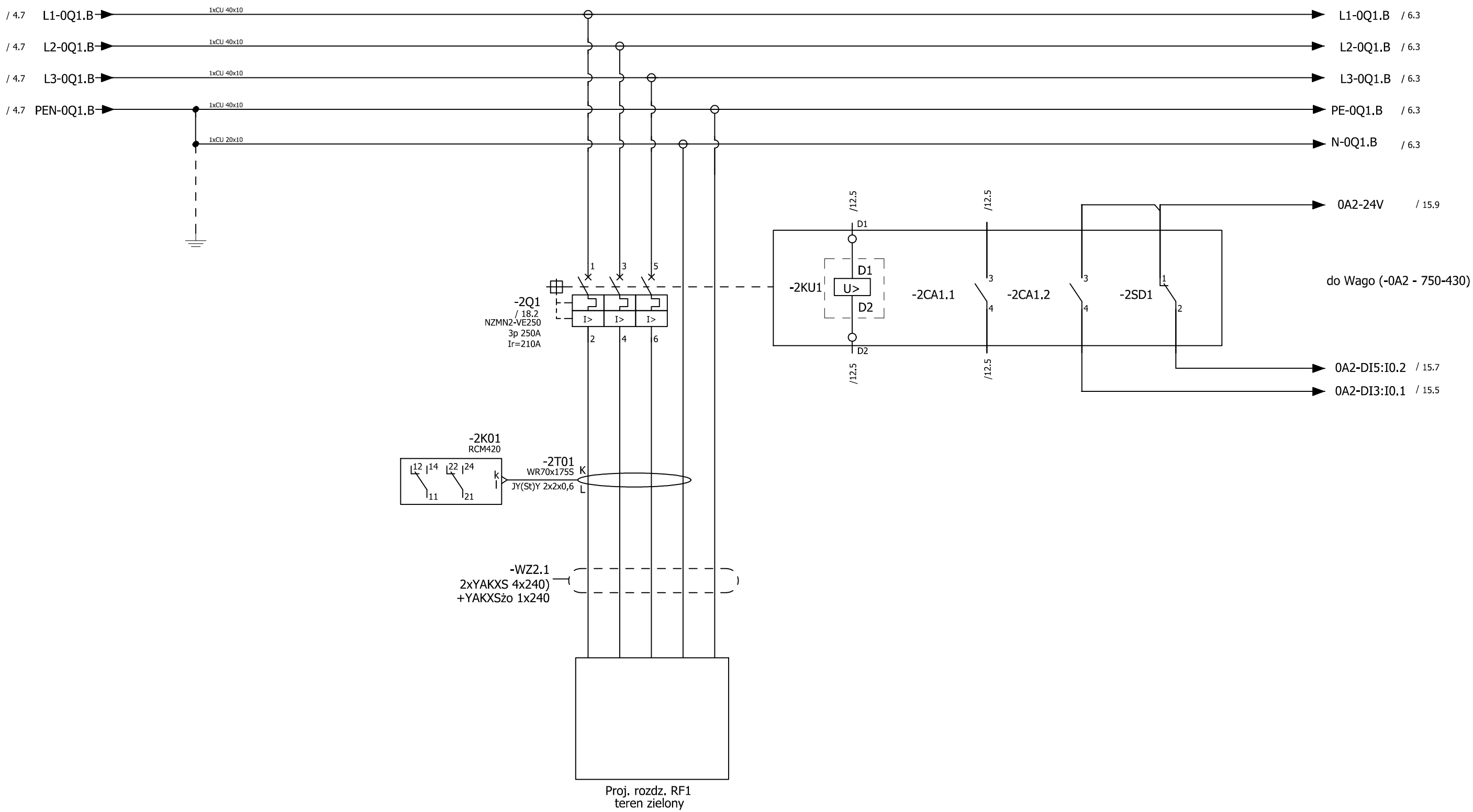

			Data	2024-01-25	WODKAN Przedsiębiorstwo Wodociągów i Kanalizacji S.A. w Ostrowie Wielkopolskim, ul. Partyzancka 27, 63-400 Ostrów Wielkopolski	CONCEPT Zdzisław Stachowiak ul. Budowlanych 5 63-400 Ostrów Wlkp. www.concept-ostrow.pl	Strona tytułowa / Okładka	=
			Edycja	Rafał Wosicki	Budowa elektrowni fotowoltaicznej o mocy 356,75 kWp na terenie Stacji Uzdatniania Wody, 63-400 Ostrów Wielkopolski ul. Wodociągi Miejskie 1			+
			Projektował	Zdzisław Stachowiak			Rozdzielnica RPV instalacji fotowoltaicznej 23/PV/12 - DEE/1101/2023, P/17/039589 + Aneks nr 1	Arkusz 5
Zmiana	Data	Nazwa	Oryg					Strona 6 / 28

OBWODY GŁÓWNE

Zas. rozdz. RF2 - proj. instalacja PV (carport)

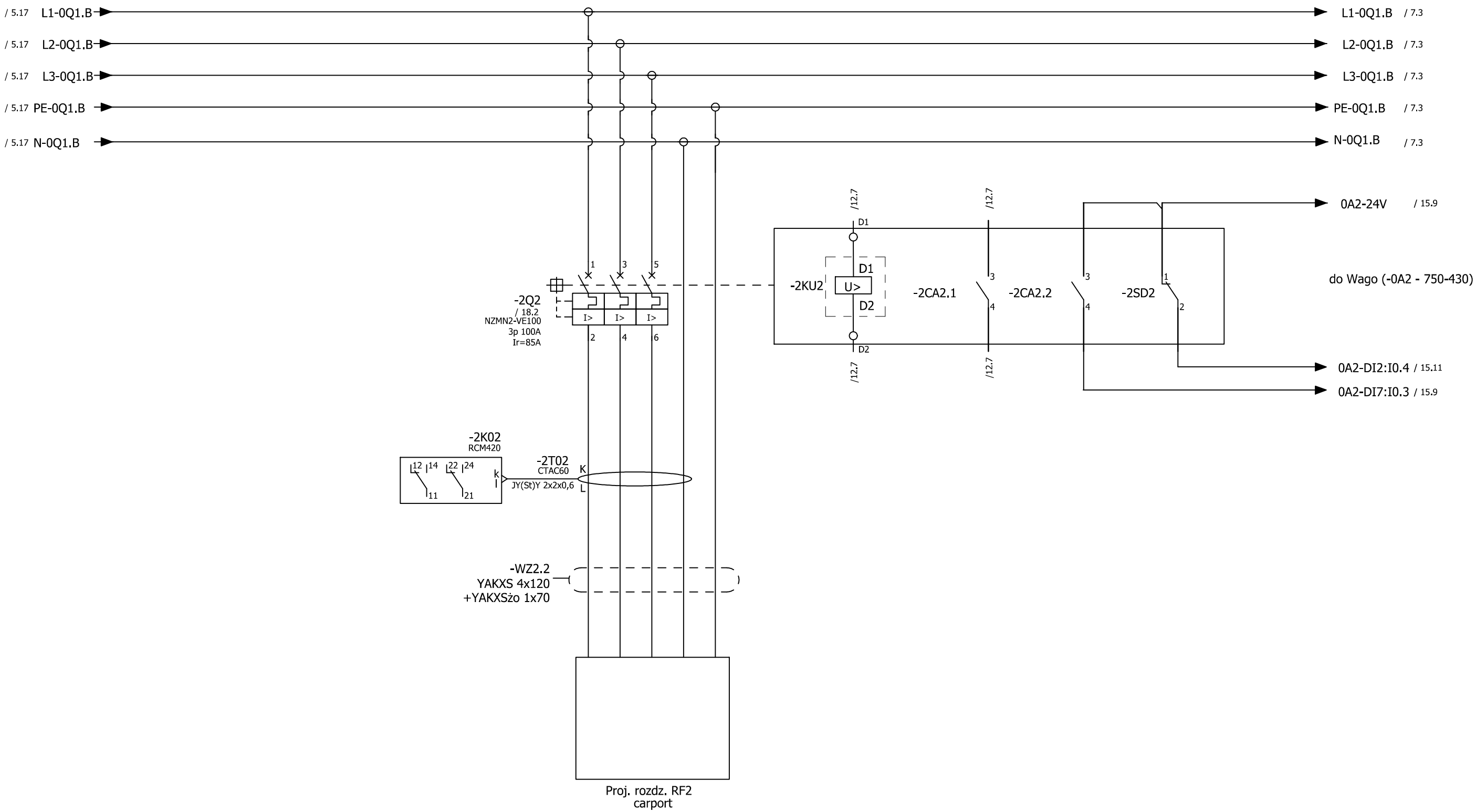

			Data	2024-01-25	WODKAN Przedsiębiorstwo Wodociągów i Kanalizacji S.A. w Ostrowie Wielkopolskim, ul. Partyzancka 27, 63-400 Ostrów Wielkopolski	CONCEPT Zdzisław Stachowiak ul. Budowlanych 5 63-400 Ostrów Wlkp. www.concept-ostrow.pl	Strona tytułowa / Okładka	=
			Edycja	Rafał Wosicki	Budowa elektrowni fotowoltaicznej o mocy 356,75 kWp na terenie Stacji Uzdatniania Wody, 63-400 Ostrów Wielkopolski ul. Wodociągi Miejskie 1			+
			Projektował	Zdzisław Stachowiak			Rozdzielnica RPV instalacji fotowoltaicznej 23/PV/12 - DEE/1101/2023, P/17/039589 + Aneks nr 1	Arkusz 6
Zmiana	Data	Nazwa	Oryg					Strona 7 / 28

OBWODY GŁÓWNE

Zas. rozdz. RF3 - proj. instalacja PV (dach)

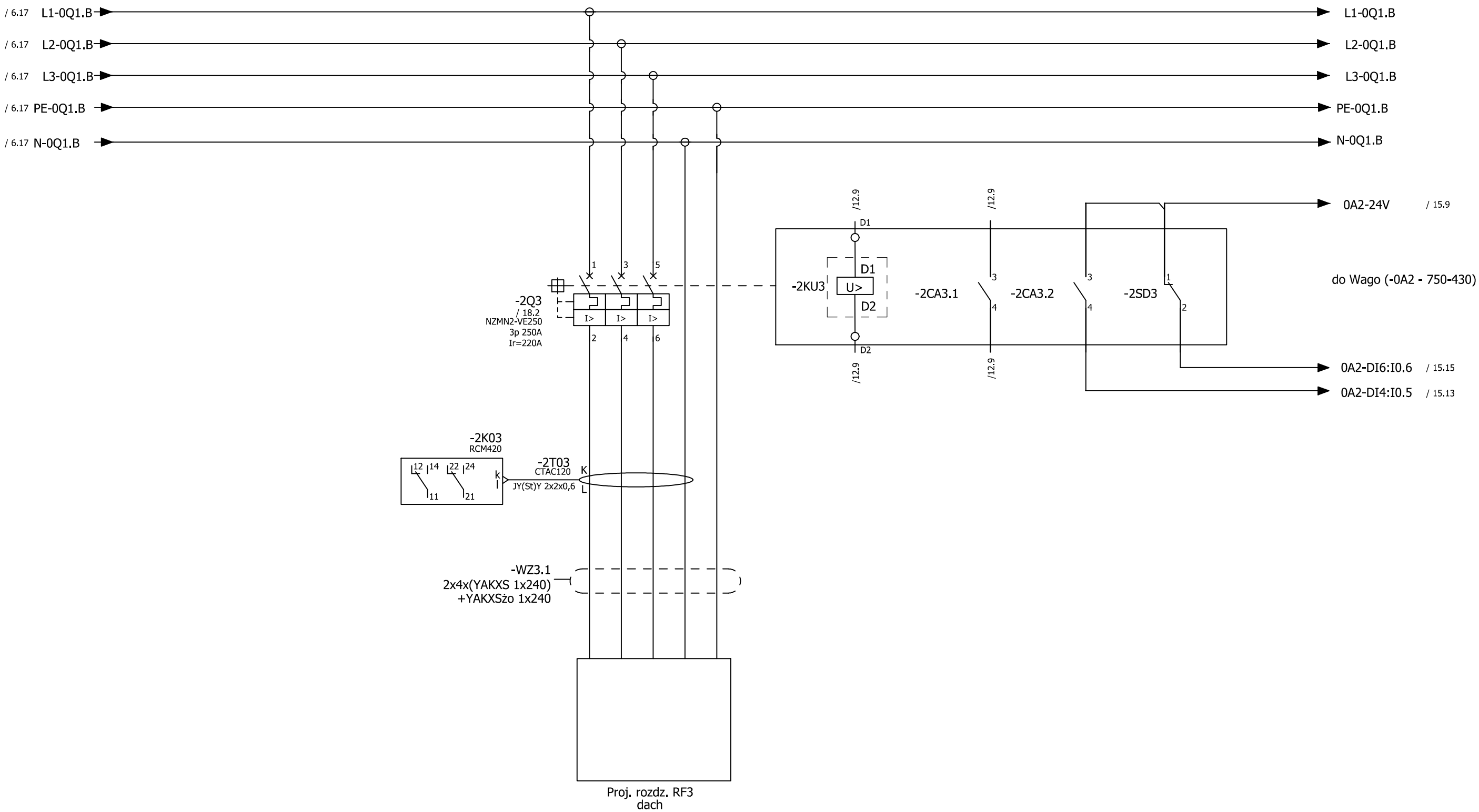

			Data	2024-01-25	WODKAN Przedsiębiorstwo Wodociągów i Kanalizacji S.A. w Ostrowie Wielkopolskim, ul. Partyzancka 27, 63-400 Ostrów Wielkopolski Budowa elektrowni fotowoltaicznej o mocy 356,75 kWp na terenie Stacji Uzdatniania Wody, 63-400 Ostrów Wielkopolski ul. Wodociągi Miejskie 1	CONCEPT Zdzisław Stachowiak ul. Budowlanych 5 63-400 Ostrów Wlkp. www.concept-ostrow.pl	Strona tytułowa / Okładka	=
			Edycja	Rafał Wosicki				+
			Projektował	Zdzisław Stachowiak			Rozdzielnica RPV instalacji fotowoltaicznej 23/PV/12 - DEE/1101/2023, P/17/039589 + Aneks nr 1	Arkusz 7
Zmiana	Data	Nazwa	Oryg					Strona 8 / 28

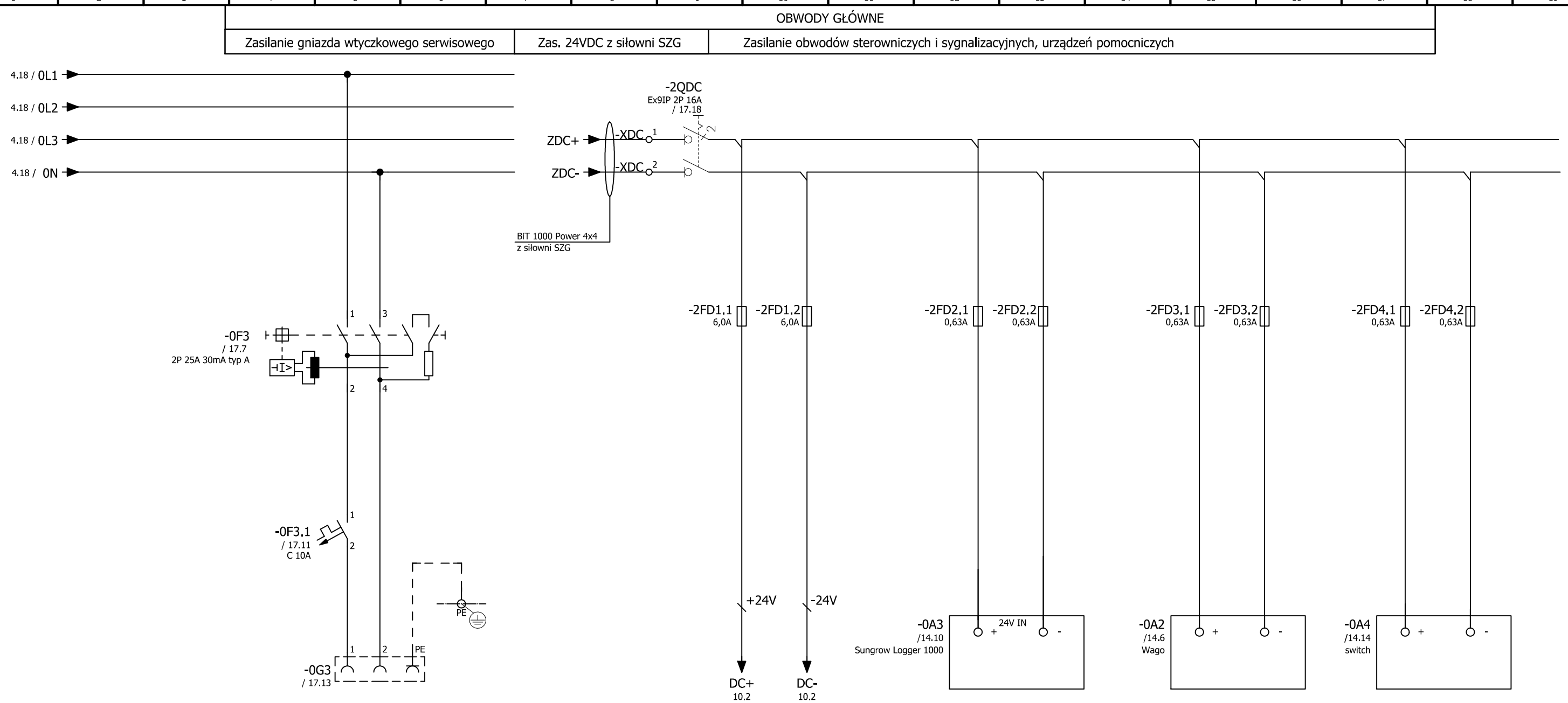

			Data	2024-01-25	WODKAN Przedsiębiorstwo Wodociągów i Kanalizacji S.A. w Ostrowie Wielkopolskim, ul. Partyzancka 27, 63-400 Ostrów Wielkopolski Budowa elektrowni fotowoltaicznej o mocy 356,75 kWp na terenie Stacji Uzdatniania Wody, 63-400 Ostrów Wielkopolski ul. Wodociągi Miejskie 1	CONCEPT Zdzisław Stachowiak ul. Budowlanych 5 63-400 Ostrów Wlkp. www.concept-ostrow.pl	Strona tytułowa / Okładka	=	
			Edycja	Rafał Wosicki				+	
			Projektował	Zdzisław Stachowiak			Rozdzielnica RPV instalacji fotowoltaicznej 23/PV/12 - DEE/1101/2023, P/17/039589 + Aneks nr 1	Arkusz	8
Zmiana	Data	Nazwa	Oryg					Strona	9 / 28

1	2	3	4	5	6	7	8	9	10	11	12	13	14	15	16	17	18	19	20

OBWODY POMIAROWE ZABEZPIECZENIA

Obwody prądowe zabezpieczenia uREG | Obwody napięciowe zabezpieczenia uREG

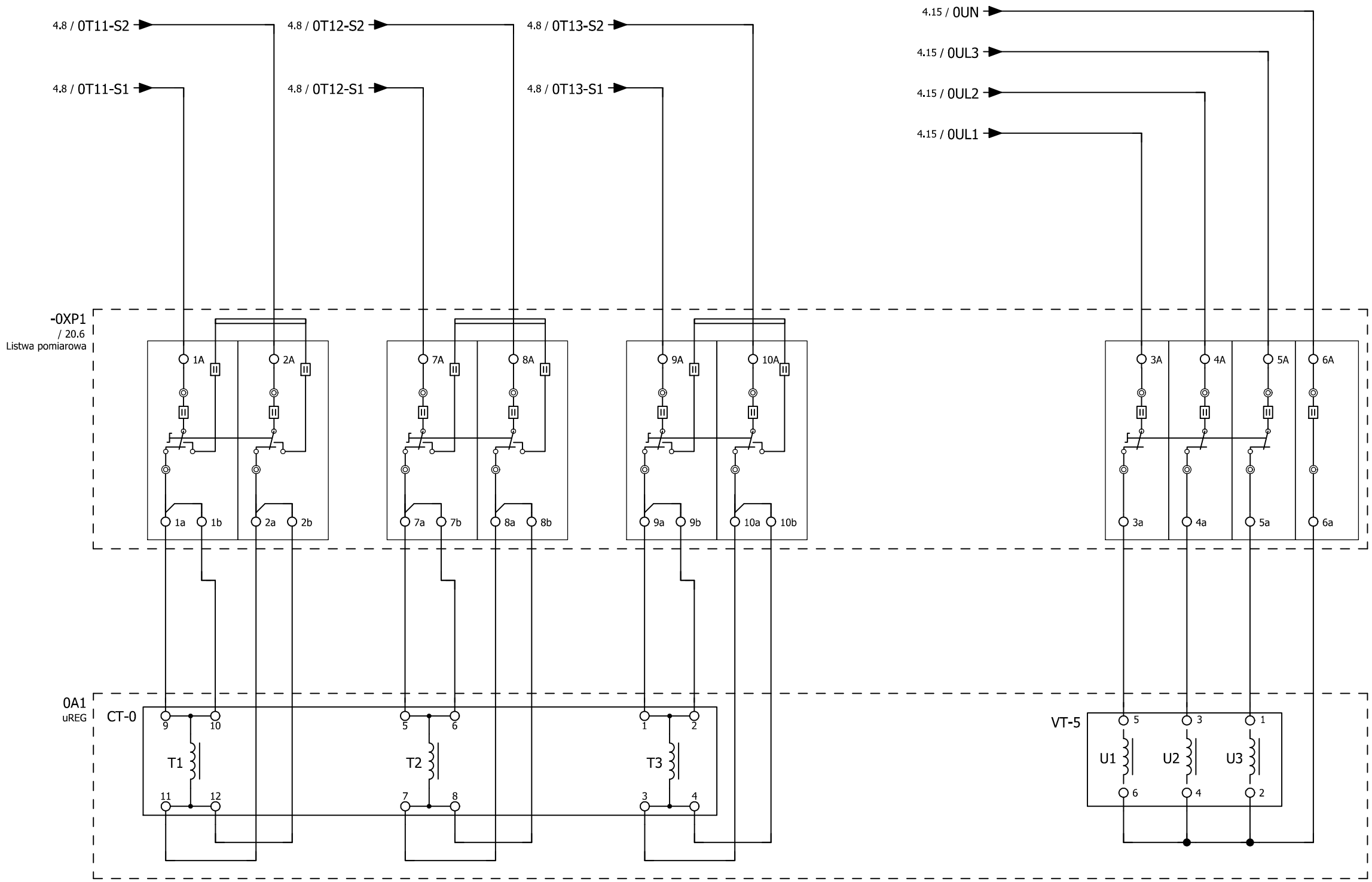

			Data	2024-01-25	WODKAN Przedsiębiorstwo Wodociągów i Kanalizacji S.A. w Ostrowie Wielkopolskim, ul. Partyzancka 27, 63-400 Ostrów Wielkopolski Budowa elektrowni fotowoltaicznej o mocy 356,75 kWp na terenie Stacji Uzdatniania Wody, 63-400 Ostrów Wielkopolski ul. Wodociągi Miejskie 1	CONCEPT Zdzisław Stachowiak ul. Budowlanych 5 63-400 Ostrów Wlkp. www.concept-ostrow.pl	Strona tytułowa / Okładka	=	
			Edycja	Rafał Wosicki				+	
			Projektował	Zdzisław Stachowiak				Rozdzielnica RPV instalacji fotowoltaicznej 23/PV/12 - DEE/1101/2023, P/17/039589 + Aneks nr 1	Arkusz 9
Zmiana	Data	Nazwa	Oryg						Strona 10 / 28

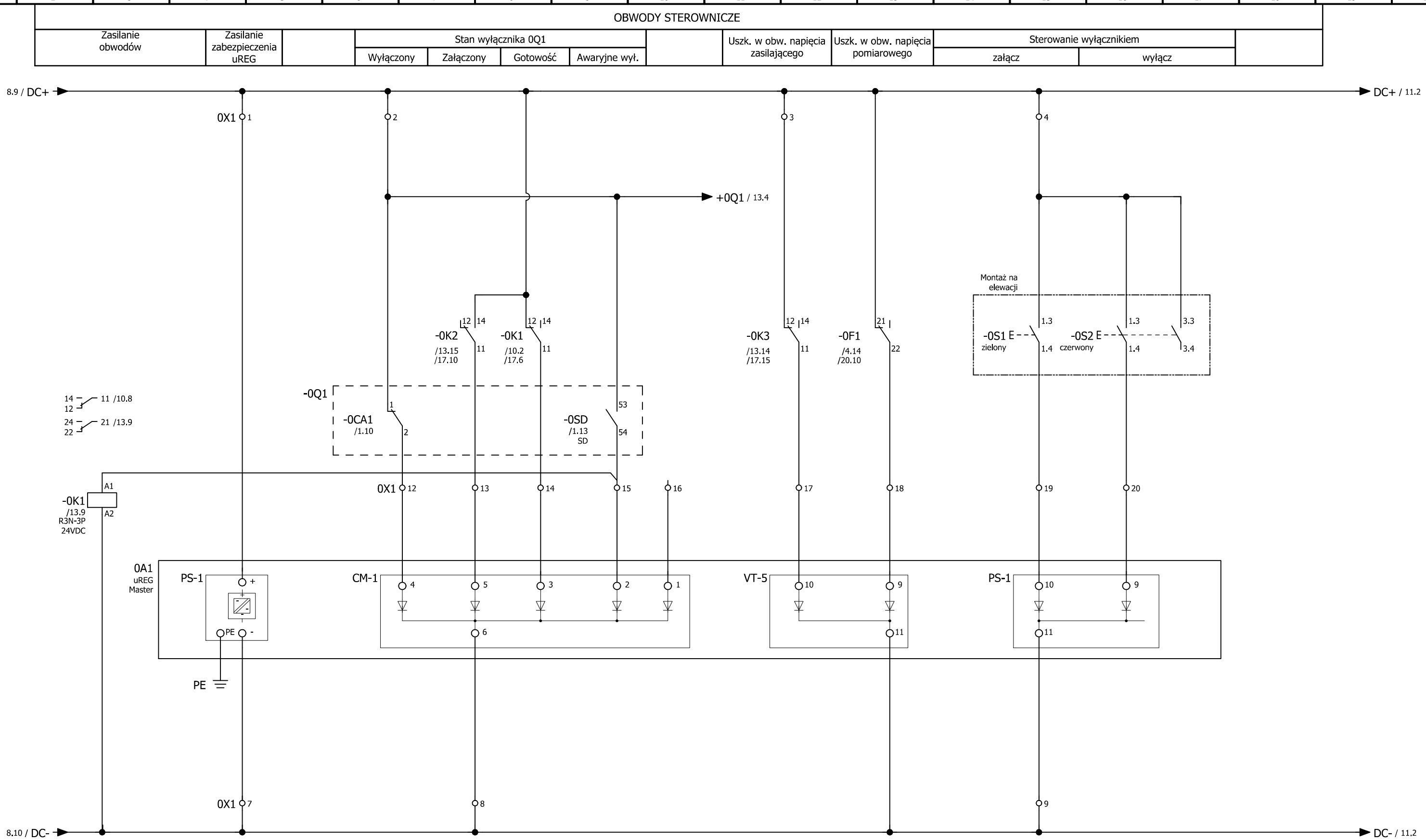

11

			Data	2024-01-25	WODKAN Przedsiębiorstwo Wodociągów i Kanalizacji S.A. w Ostrowie Wielkopolskim, ul. Partyzancka 27, 63-400 Ostrów Wielkopolski Budowa elektrowni fotowoltaicznej o mocy 356,75 kWp na terenie Stacji Uzdatniania Wody, 63-400 Ostrów Wielkopolski ul. Wodociągi Miejskie 1	CONCEPT Zdzisław Stachowiak ul. Budowlanych 5 63-400 Ostrów Wlkp. www.concept-ostrow.pl	Strona tytułowa / Okładka	=
			Edycja	Rafał Wosicki				+
			Projektował	Zdzisław Stachowiak			Rozdzielnica RPV instalacji fotowoltaicznej 23/PV/12 - DEE/1101/2023, P/17/039589 + Aneks nr 1	Arkusz 10
Zmiana	Data	Nazwa	Oryg					Strona 11 / 28

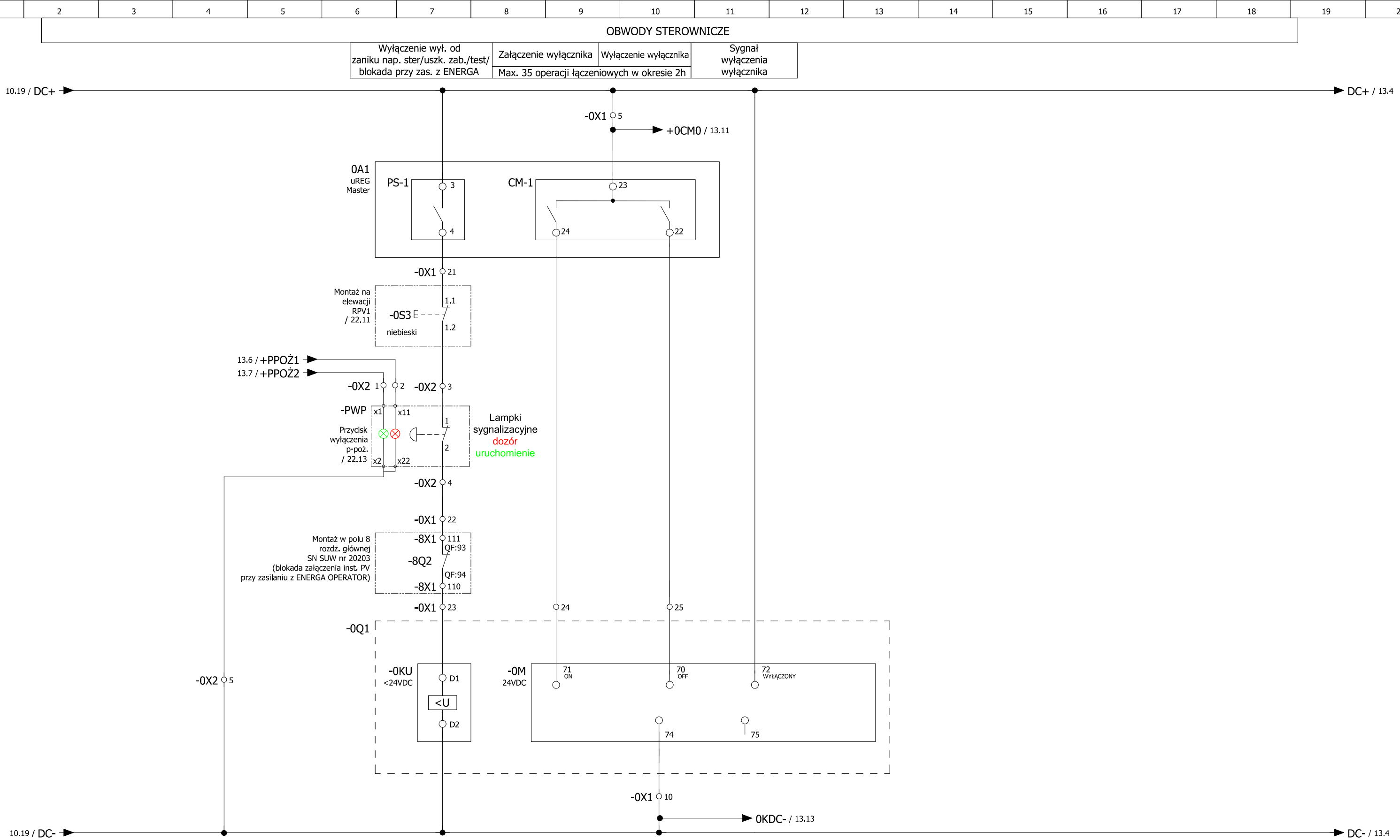

			Data	2024-01-25
			Edycja	Rafał Wosicki
			Projektował	Zdzisław Stachowiak
Zmiana	Data	Nazwa	Oryg	

WODKAN Przedsiębiorstwo Wodociągów i Kanalizacji S.A.
w Ostrowie Wielkopolskim, ul. Partyzancka 27, 63-400 Ostrów Wielkopolski
Budowa elektrowni fotowoltaicznej o mocy 356,75 kWp na terenie
Stacji Uzdatniania Wody, 63-400 Ostrów Wielkopolski ul. Wodociągi Miejskie 1

CONCEPT Zdzisław Stachowiak
ul. Budowlanych 5
63-400 Ostrów Wlkp.
www.concept-ostrow.pl

Strona tytułowa / Okładka

=
+

Rozdzielnica RPV instalacji fotowoltaicznej
23/PV/12 - DEE/1101/2023, P/17/039589 + Aneks nr 1

Arkusz 11
Strona 12 / 28

OBWODY STEROWNICZE

Wyłączenie zas. inst. PV (teren zielony) przy uszkodzonym kablu zas.	Wyłączenie zas. inst. PV (carport) przy uszkodzonym kablu zas.	Wyłączenie zas. inst. PV (dach) przy uszkodzonym kablu zas.

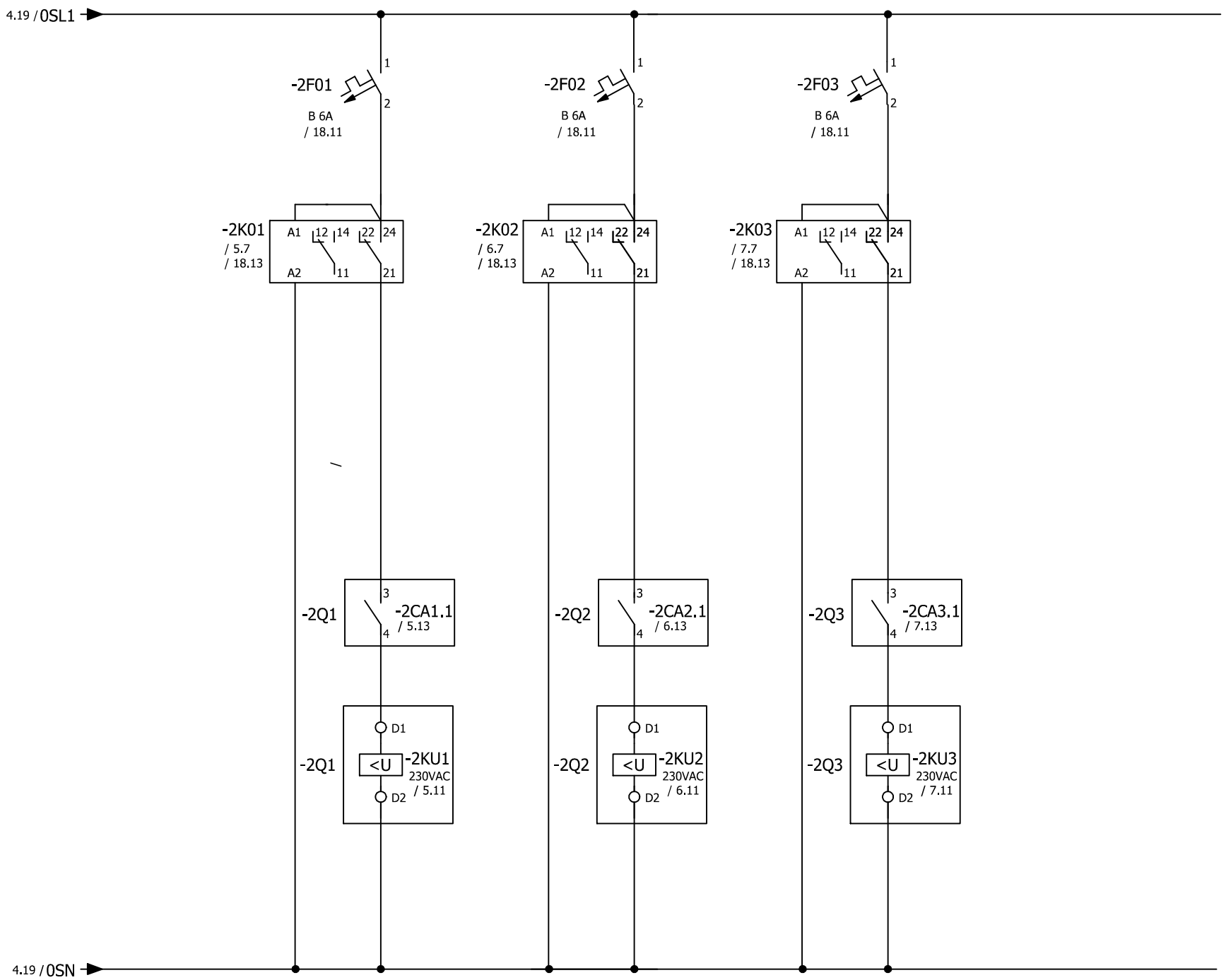

			Data	2024-01-25
			Edycja	Rafał Wosicki
			Projektował	Zdzisław Stachowiak
Zmiana	Data	Nazwa	Oryg	

WODKAN Przedsiębiorstwo Wodociągów i Kanalizacji S.A.
w Ostrowie Wielkopolskim, ul. Partyzancka 27, 63-400 Ostrów Wielkopolski
Budowa elektrowni fotowoltaicznej o mocy 356,75 kWp na terenie
Stacji Uzdatniania Wody, 63-400 Ostrów Wielkopolski ul. Wodociągi Miejskie 1

CONCEPT Zdzisław Stachowiak
ul. Budowlanych 5
63-400 Ostrów Wlkp.
www.concept-ostrow.pl

Strona tytułowa / Okładka

=
+

Rozdzielnica RPV instalacji fotowoltaicznej
23/PV/12 - DEE/1101/2023, P/17/039589 + Aneks nr 1

Arkusz 12
Strona 13 / 28

1	2	3	4	5	6	7	8	9	10	11	12	13	14	15	16	17	18	19	20

OBWODY SYGNALIZACYJNE						
Stan wyłącznika 0Q1						Stan wyłącznika 0Q1
Załączony	Wyłączony	Napęd zazbrojony	Zasilanie ster. OK	TELE BLOKADA	Kontrola napięcia ster.	Powielenie styku CA

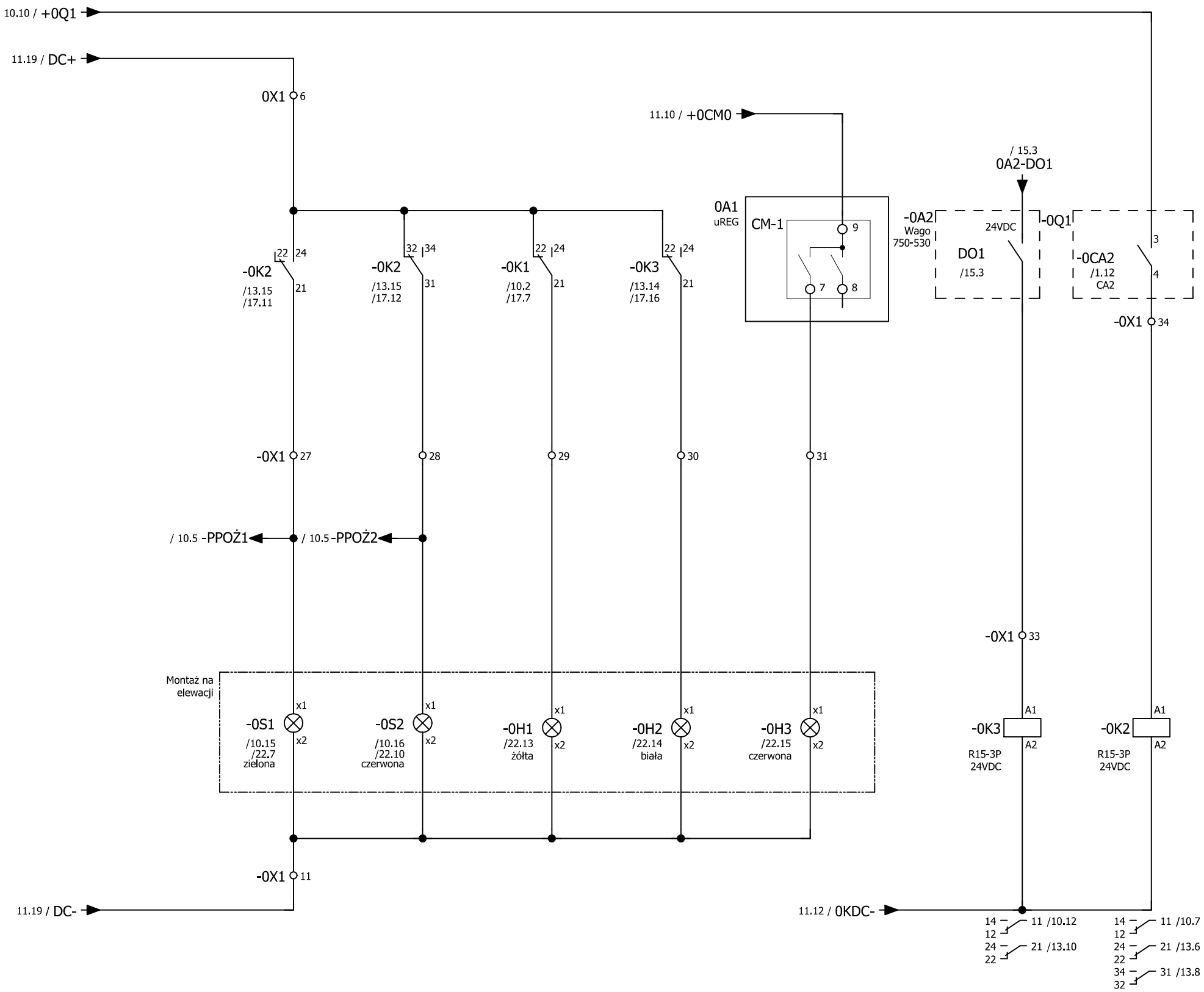

			Data	2024-01-25	WODKAN Przedsiębiorstwo Wodociągów i Kanalizacji S.A. w Ostrowie Wielkopolskim, ul. Partyzancka 27, 63-400 Ostrów Wielkopolski Budowa elektrowni fotowoltaicznej o mocy 356,75 kWp na terenie Stacji Uzdatniania Wody, 63-400 Ostrów Wielkopolski ul. Wodociągi Miejskie 1	CONCEPT Zdzisław Stachowiak ul. Budowlanych 5 63-400 Ostrów Wlkp. www.concept-ostrow.pl	Strona tytułowa / Okładka	=	
			Edycja	Rafał Wosicki				+	
			Projektował	Zdzisław Stachowiak			Rozdzielnica RPV instalacji fotowoltaicznej 23/PV/12 - DEE/1101/2023, P/17/039589 + Aneks nr 1	Arkusz	13
Zmiana	Data	Nazwa	Oryg					Strona	14 / 28

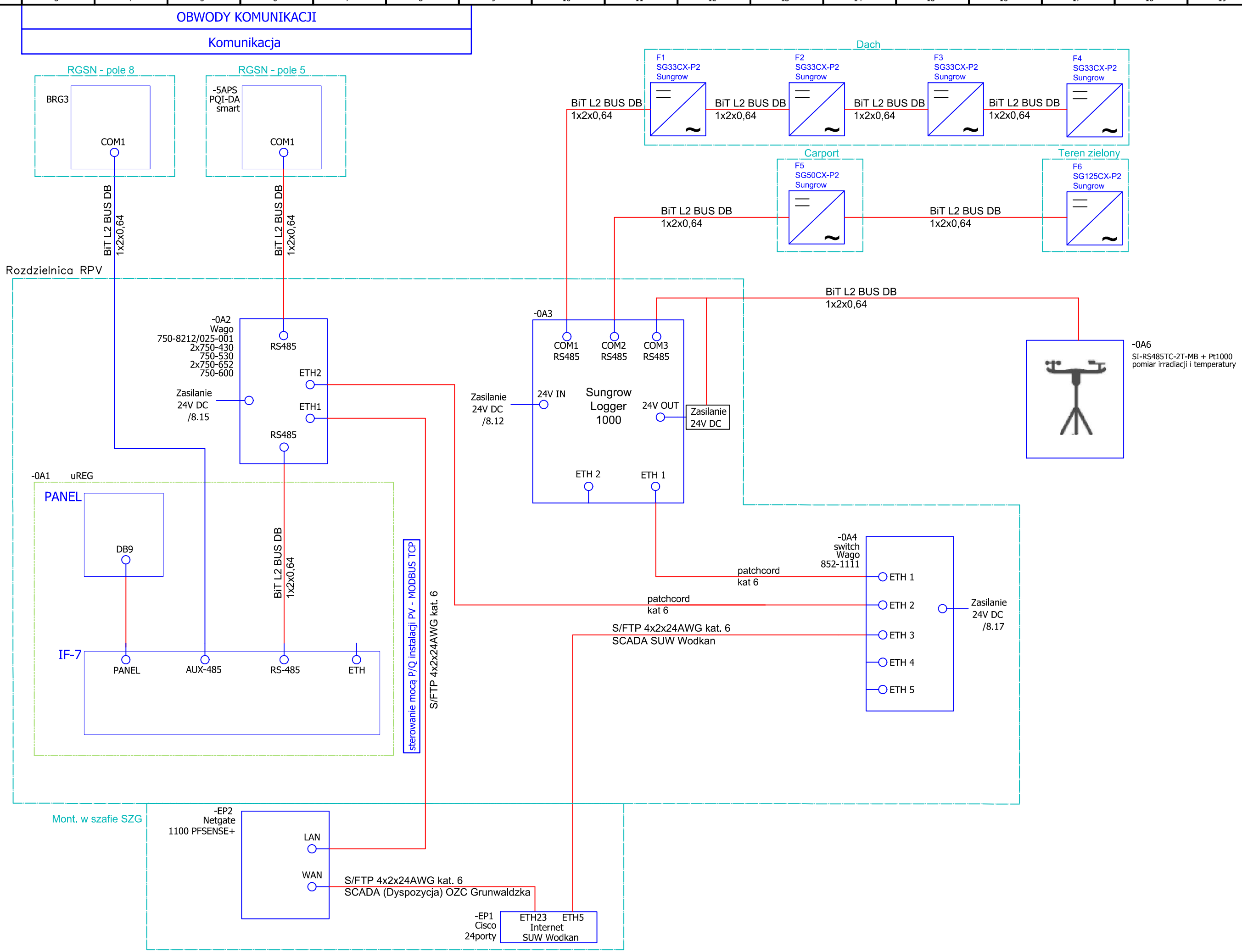

15

			Data	2024-01-25	WODKAN Przedsiębiorstwo Wodociągów i Kanalizacji S.A. w Ostrowie Wielkopolskim, ul. Partyzancka 27, 63-400 Ostrów Wielkopolski Budowa elektrowni fotowoltaicznej o mocy 356,75 kWp na terenie Stacji Uzdatniania Wody, 63-400 Ostrów Wielkopolski ul. Wodociągi Miejskie 1	CONCEPT Zdzisław Stachowiak ul. Budowlanych 5 63-400 Ostrów Wlkp. www.concept-ostrow.pl	Strona tytułowa / Okładka		=
			Edycja	Rafał Wosicki				+
			Projektował	Zdzisław Stachowiak			Rozdzielnica RPV instalacji fotowoltaicznej 23/PV/12 - DEE/1101/2023, P/17/039589 + Aneks nr 1	Arkusz 14
Zmiana	Data	Nazwa	Oryg					Strona 15 / 28

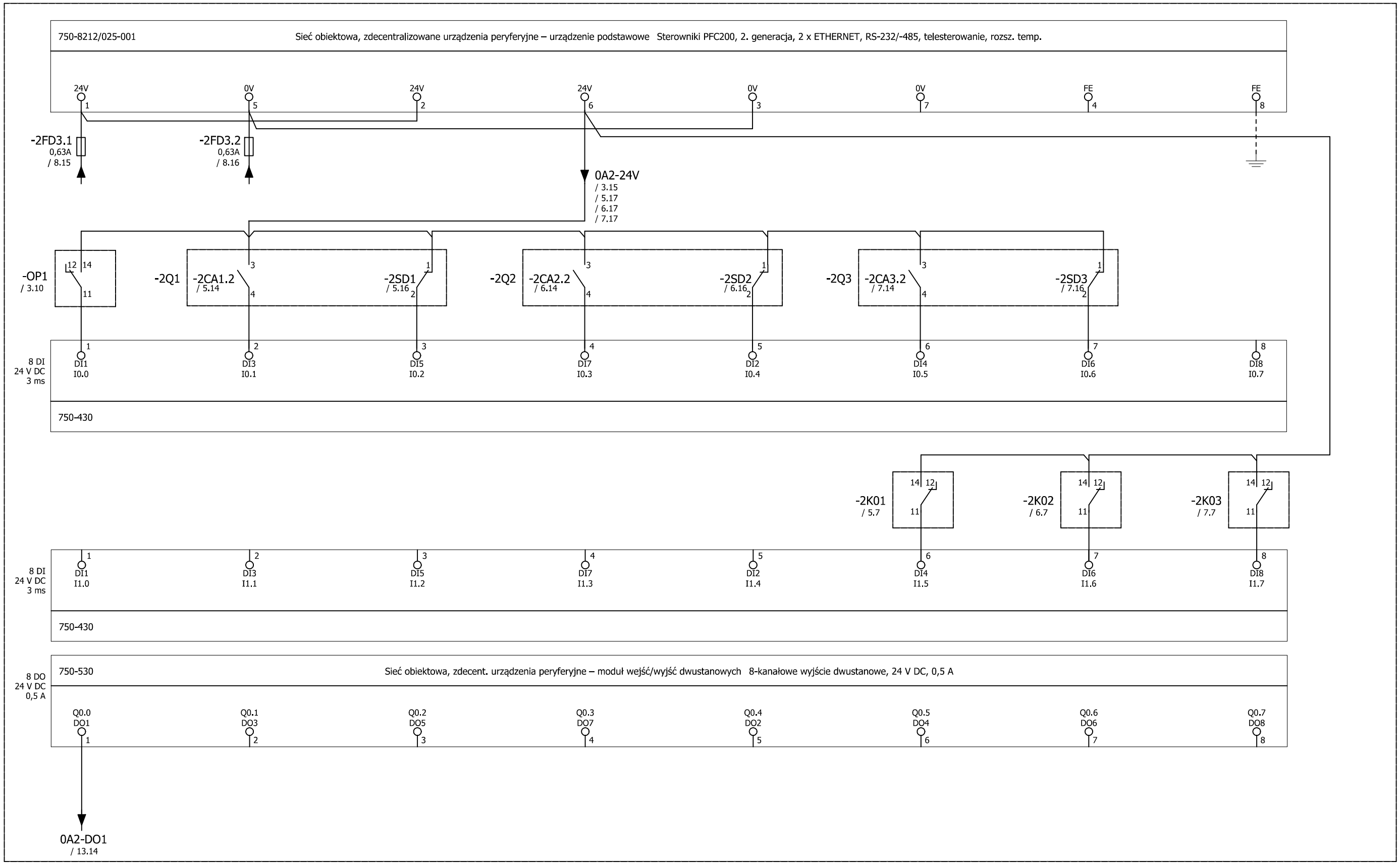

			Data	2024-01-25	WODKAN Przedsiębiorstwo Wodociągów i Kanalizacji S.A. w Ostrowie Wielkopolskim, ul. Partyzancka 27, 63-400 Ostrów Wielkopolski Budowa elektrowni fotowoltaicznej o mocy 356,75 kWp na terenie Stacji Uzdatniania Wody, 63-400 Ostrów Wielkopolski ul. Wodociągi Miejskie 1	CONCEPT Zdzisław Stachowiak ul. Budowlanych 5 63-400 Ostrów Wlkp. www.concept-ostrow.pl	Strona tytułowa / Okładka	=
			Edycja	Rafał Wosicki			+
			Projektował	Zdzisław Stachowiak			Rozdzielnica RPV instalacji fotowoltaicznej 23/PV/12 - DEE/1101/2023, P/17/039589 + Aneks nr 1
Zmiana	Data	Nazwa	Oryg				Arkusz 15 Strona 16 / 28

Szafa wolnostojąca
typu xEnergy Light IP40
prod. Eaton

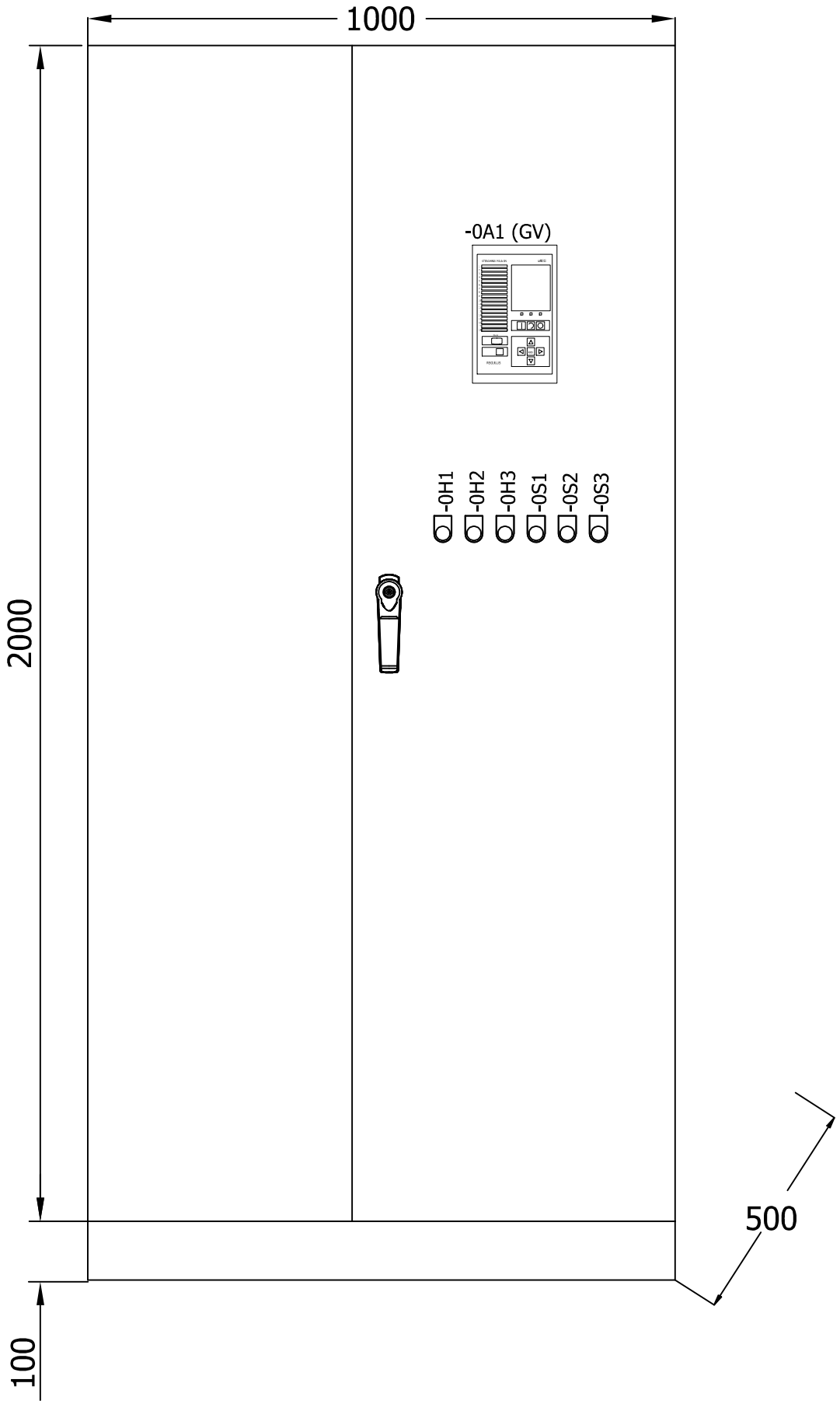

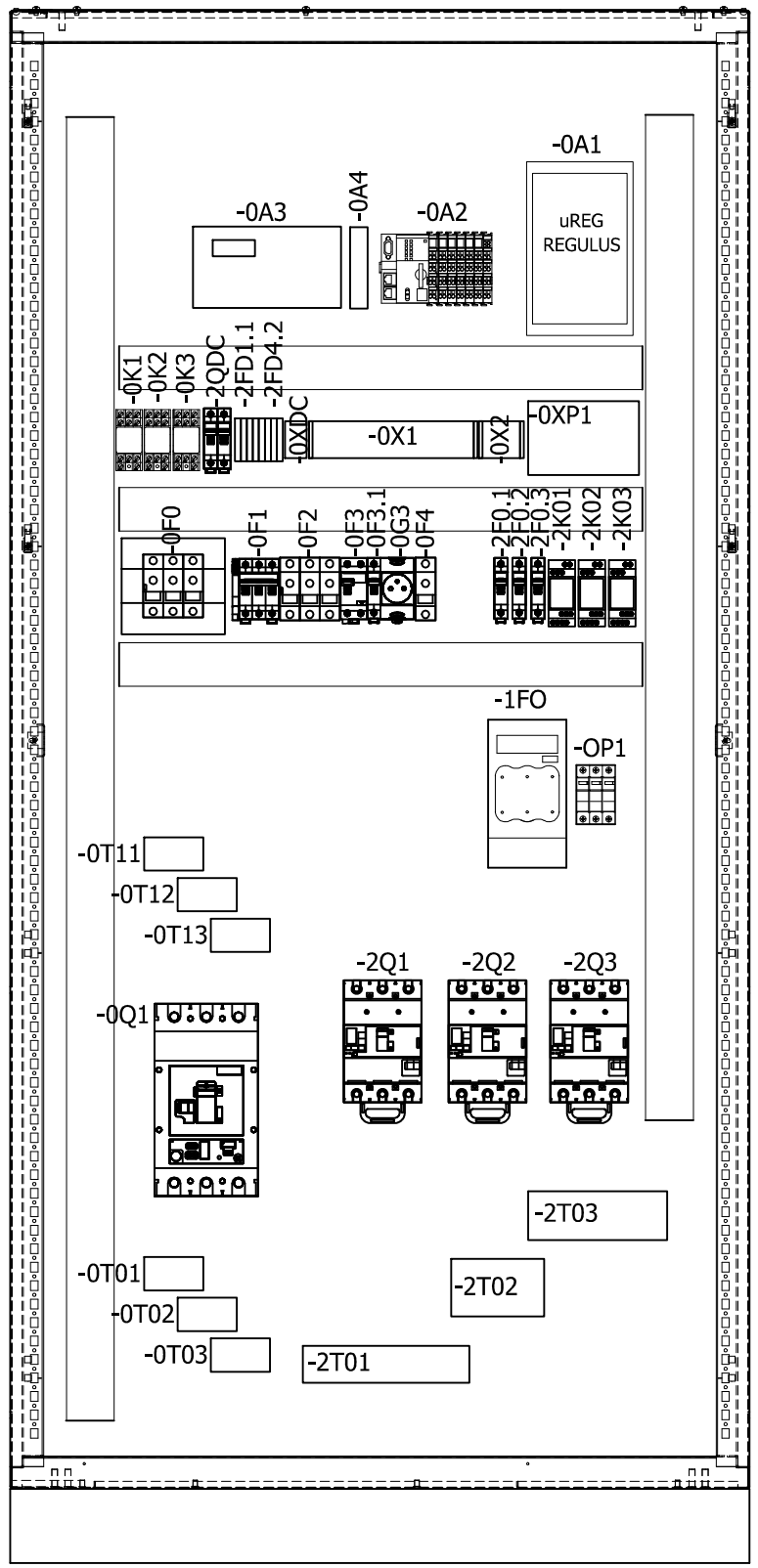

			Data	2024-01-25	WODKAN Przedsiębiorstwo Wodociągów i Kanalizacji S.A. w Ostrowie Wielkopolskim, ul. Partyzancka 27, 63-400 Ostrów Wielkopolski Budowa elektrowni fotowoltaicznej o mocy 356,75 kWp na terenie Stacji Uzdatniania Wody, 63-400 Ostrów Wielkopolski ul. Wodociągi Miejskie 1	CONCEPT Zdzisław Stachowiak ul. Budowlanych 5 63-400 Ostrów Wlkp. www.concept-ostrow.pl	Strona tytułowa / Okładka		=
			Edycja	Rafał Wosicki				+
			Projektował	Zdzisław Stachowiak			Rozdzielnica RPV instalacji fotowoltaicznej 23/PV/12 - DEE/1101/2023, P/17/039589 + Aneks nr 1	Arkusz 16
Zmiana	Data	Nazwa	Oryg					Strona 17 / 28

Rozdzielnica RPV - wnętrze szafy - obwody główne

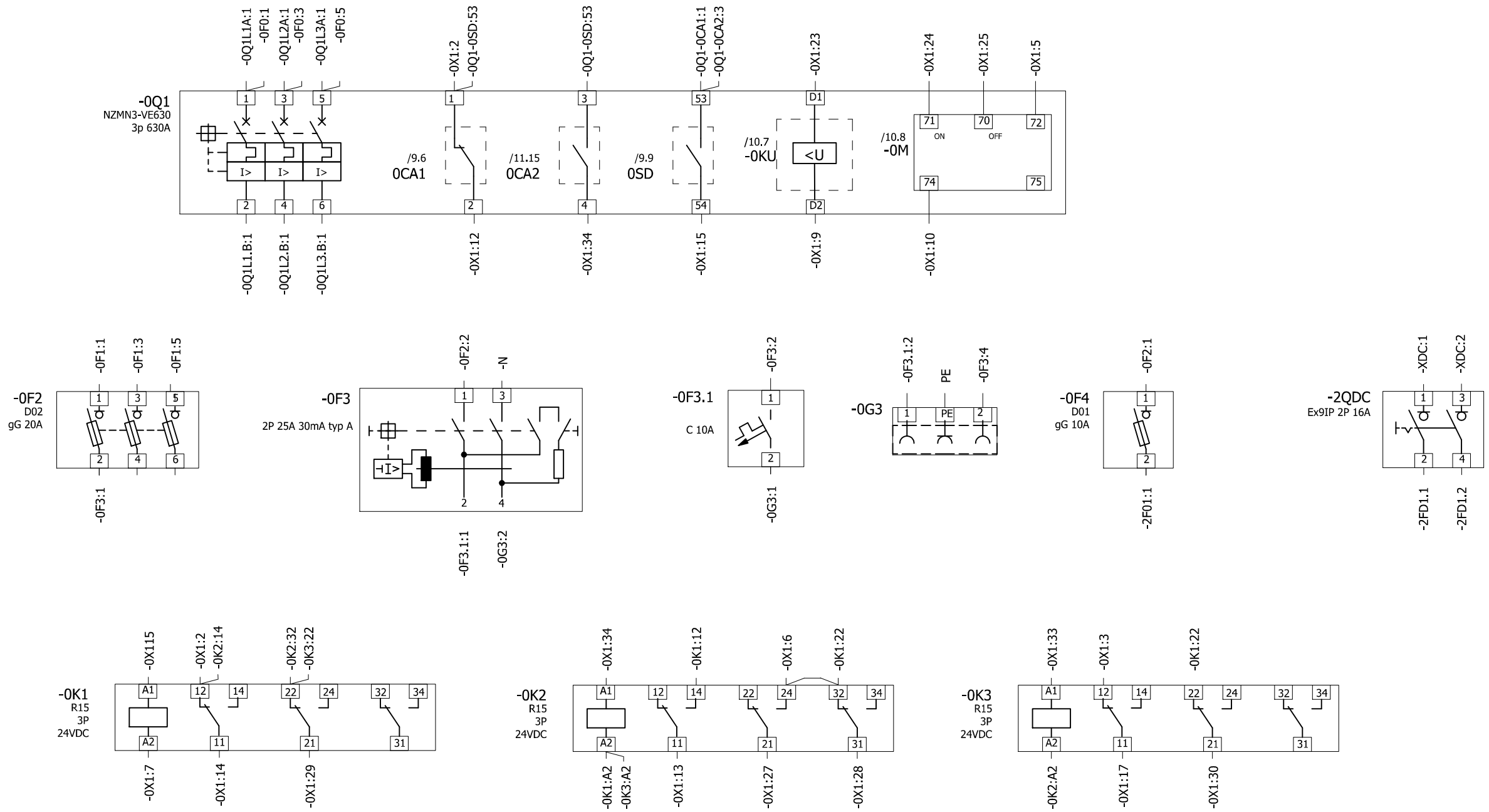

			Data	2024-01-25	WODKAN Przedsiębiorstwo Wodociągów i Kanalizacji S.A. w Ostrowie Wielkopolskim, ul. Partyzancka 27, 63-400 Ostrów Wielkopolski Budowa elektrowni fotowoltaicznej o mocy 356,75 kWp na terenie Stacji Uzdatniania Wody, 63-400 Ostrów Wielkopolski ul. Wodociągi Miejskie 1	CONCEPT Zdzisław Stachowiak ul. Budowlanych 5 63-400 Ostrów Wlkp. www.concept-ostrow.pl	Strona tytułowa / Okładka	=	
			Edycja	Rafał Wosicki				+	
			Projektował	Zdzisław Stachowiak			Rozdzielnica RPV instalacji fotowoltaicznej 23/PV/12 - DEE/1101/2023, P/17/039589 + Aneks nr 1	Arkusz	17
Zmiana	Data	Nazwa	Oryg					Strona	18 / 28

Rozdzielnica RPV - wnętrze szafy - obwody główne

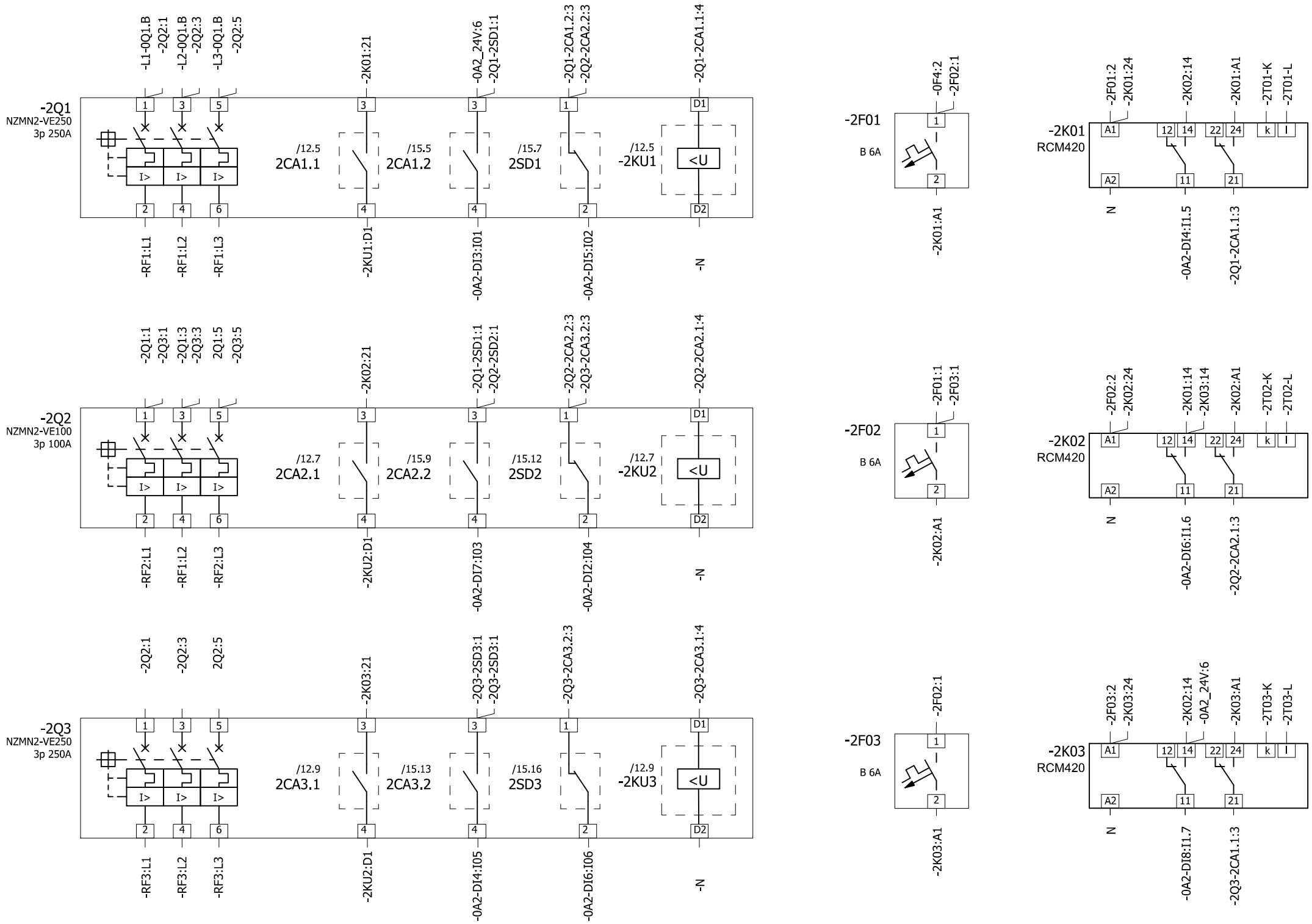

			Data	2024-01-25	WODKAN Przedsiębiorstwo Wodociągów i Kanalizacji S.A. w Ostrowie Wielkopolskim, ul. Partyzancka 27, 63-400 Ostrów Wielkopolski Budowa elektrowni fotowoltaicznej o mocy 356,75 kWp na terenie Stacji Uzdatniania Wody, 63-400 Ostrów Wielkopolski ul. Wodociągi Miejskie 1	CONCEPT Zdzisław Stachowiak ul. Budowlanych 5 63-400 Ostrów Wlkp. www.concept-ostrow.pl	Strona tytułowa / Okładka	=	
			Edycja	Rafał Wosicki			+	
			Projektował	Zdzisław Stachowiak			Rozdzielnica RPV instalacji fotowoltaicznej 23/PV/12 - DEE/1101/2023, P/17/039589 + Aneks nr 1	Arkusz 18
Zmiana	Data	Nazwa	Oryg					Strona 19 / 28

Rozdz. RPV - wnętrze szafy - obwody wtórne sterownika uREG

0A1 uREG Regulus

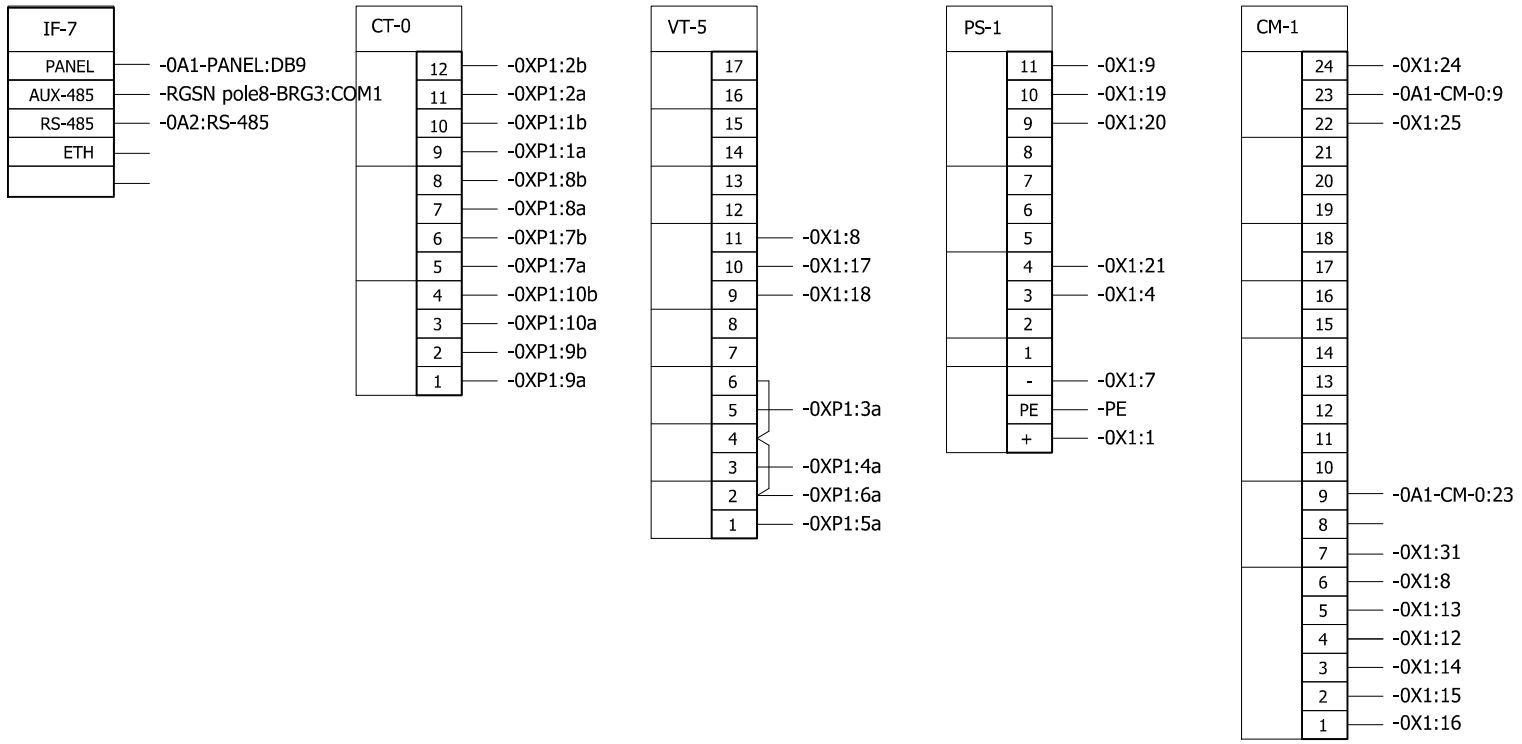

			Data	2024-01-25	WODKAN Przedsiębiorstwo Wodociągów i Kanalizacji S.A. w Ostrowie Wielkopolskim, ul. Partyzancka 27, 63-400 Ostrów Wielkopolski Budowa elektrowni fotowoltaicznej o mocy 356,75 kWp na terenie Stacji Uzdatniania Wody, 63-400 Ostrów Wielkopolski ul. Wodociągi Miejskie 1	CONCEPT Zdzisław Stachowiak ul. Budowlanych 5 63-400 Ostrów Wlkp. www.concept-ostrow.pl	Strona tytułowa / Okładka		=	
			Edycja	Rafał Wosicki				+	
			Projektował	Zdzisław Stachowiak			Rozdzielnica RPV instalacji fotowoltaicznej 23/PV/12 - DEE/1101/2023, P/17/039589 + Aneks nr 1	Arkusz	19
Zmiana	Data	Nazwa	Oryg					Strona	20 / 28

Rozdz. RPV - zabezpieczenie obwodu pomiaru napięcia

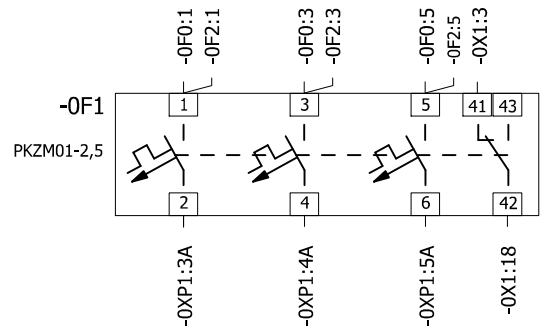

Rozdz. RPV - przekładniki - zabezpieczenie

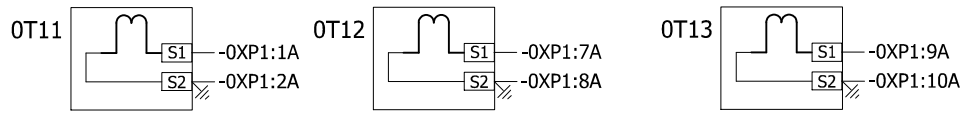

Rozdz. RPV - Listwa kontrolno-pomiarowa zabezpieczenia

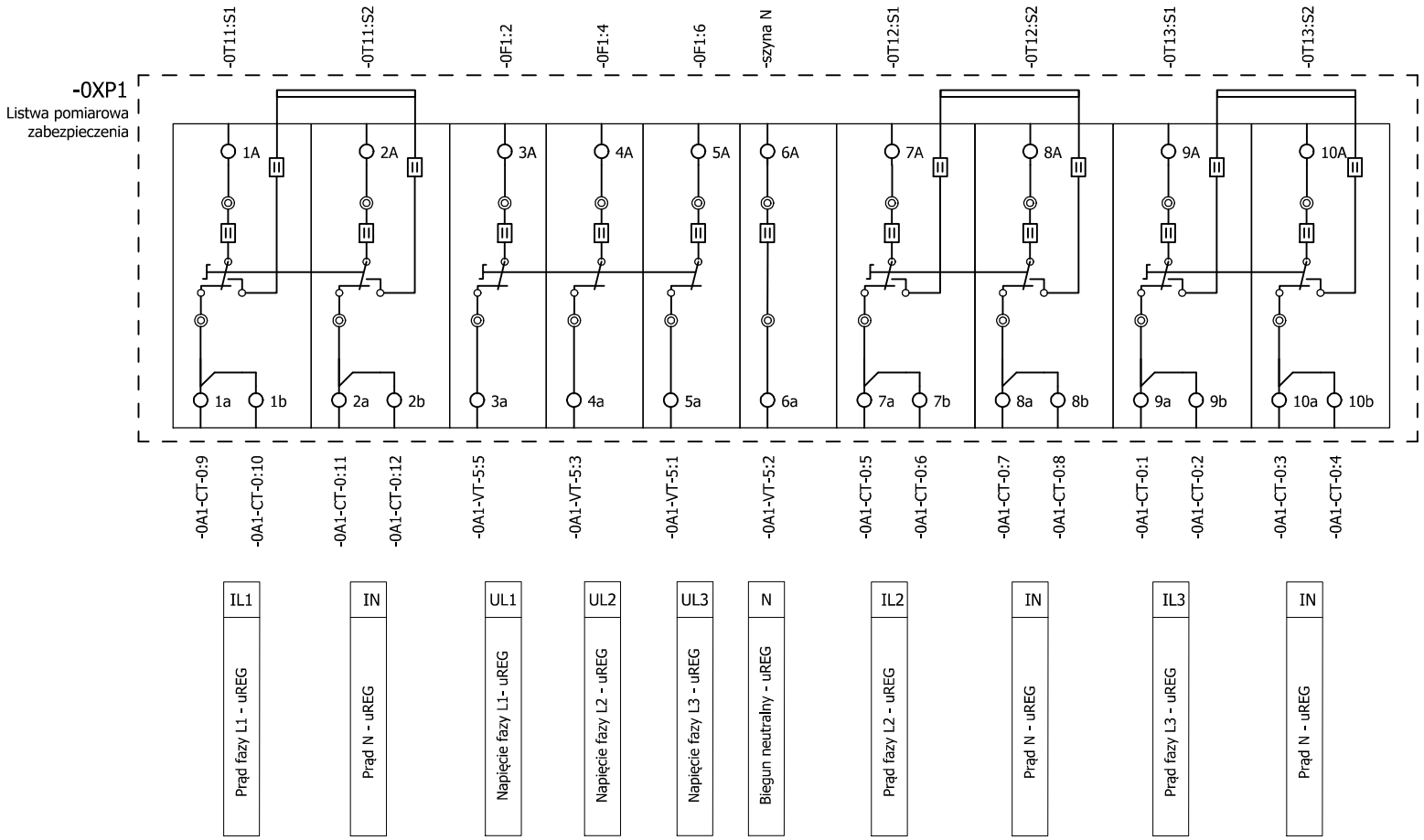

			Data	2024-01-25	WODKAN Przedsiębiorstwo Wodociągów i Kanalizacji S.A. w Ostrowie Wielkopolskim, ul. Partyzancka 27, 63-400 Ostrów Wielkopolski Budowa elektrowni fotowoltaicznej o mocy 356,75 kWp na terenie Stacji Uzdatniania Wody, 63-400 Ostrów Wielkopolski ul. Wodociągi Miejskie 1	CONCEPT Zdzisław Stachowiak ul. Budowlanych 5 63-400 Ostrów Wlkp. www.concept-ostrow.pl	Strona tytułowa / Okładka	=	
			Edycja	Rafał Wosicki				+	
			Projektował	Zdzisław Stachowiak			Rozdzielnica RPV instalacji fotowoltaicznej 23/PV/12 - DEE/1101/2023, P/17/039589 + Aneks nr 1	Arkusz	20
Zmiana	Data	Nazwa	Oryg					Strona	21 / 28

Rozdz. RPV - zabezpieczenie obwodu pomiaru napięcia

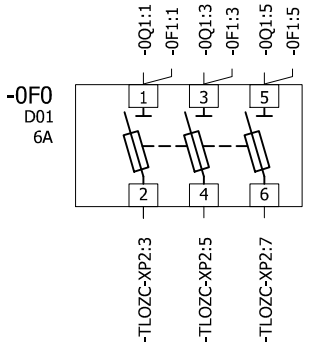

Rozdz. RPV - przekładniki - pomiar energi

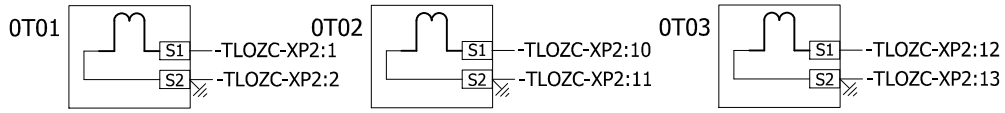

			Data	2024-01-25	WODKAN Przedsiębiorstwo Wodociągów i Kanalizacji S.A. w Ostrowie Wielkopolskim, ul. Partyzancka 27, 63-400 Ostrów Wielkopolski Budowa elektrowni fotowoltaicznej o mocy 356,75 kWp na terenie Stacji Uzdatniania Wody, 63-400 Ostrów Wielkopolski ul. Wodociągi Miejskie 1	CONCEPT Zdzisław Stachowiak ul. Budowlanych 5 63-400 Ostrów Wlkp. www.concept-ostrow.pl	Strona tytułowa / Okładka	=	
			Edycja	Rafał Wosicki				+	
			Projektował	Zdzisław Stachowiak			Rozdzielnica RPV instalacji fotowoltaicznej 23/PV/12 - DEE/1101/2023, P/17/039589 + Aneks nr 1	Arkusz	21
Zmiana	Data	Nazwa	Oryg					Strona	22 / 28

Rozdz. RPV - pulpit sterowniczy

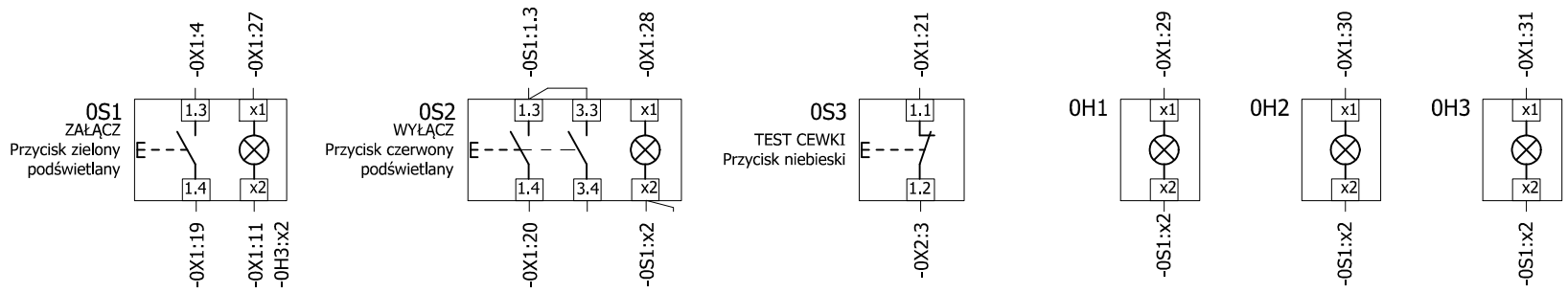

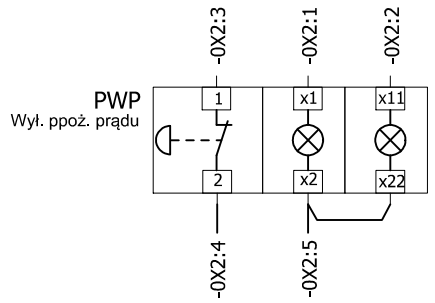

			Data	2024-01-25	WODKAN Przedsiębiorstwo Wodociągów i Kanalizacji S.A. w Ostrowie Wielkopolskim, ul. Partyzancka 27, 63-400 Ostrów Wielkopolski Budowa elektrowni fotowoltaicznej o mocy 356,75 kWp na terenie Stacji Uzdatniania Wody, 63-400 Ostrów Wielkopolski ul. Wodociągi Miejskie 1	CONCEPT Zdzisław Stachowiak ul. Budowlanych 5 63-400 Ostrów Wlkp. www.concept-ostrow.pl	Strona tytułowa / Okładka		=
			Edycja	Rafał Wosicki					+
			Projektował	Zdzisław Stachowiak				Rozdzielnica RPV instalacji fotowoltaicznej 23/PV/12 - DEE/1101/2023, P/17/039589 + Aneks nr 1	Arkusz 22
Zmiana	Data	Nazwa	Oryg						Strona 23 / 28

Plan zacisków

Tekst funkcyjny	Nazwa kabla	Typ kabla	Listwa =RPV-0X1 Oznaczenie celu	Przyłącze	Zacisk	Mostek/zworka	Oznaczenie celu	Przyłącze	Nazwa kabla	Typ kabla	Strona / kolumna
			-2FD1.1		1		-0A1-PS-1	+			/10.4
			-0K1	12	2		-0Q1-0CA1	1			/10.6
			-0F1	21	3		-0K3	12			/10.12
			-0S1	1.3	4		-0A1-PS-1	3			/10.15
			-0Q1-0M	72	5		-0A1-CM-1	9			/11.9
			-0Q1-0M	72	6		-0K2	24			/13.7
			-2FD1.2		7		-0A1-PS-1	-			/10.4
			-0A1-VT-5	11	8		-0A1-CM-1	6			/10.8
			-0Q1-0KU	D2	9		-0A1-PS-1	11			/10.15
			-0K3	A2	10		-0Q1-0M	74			/11.10
					11		-0S1	x2			/13.7
			-0Q1-0CA1	2	12		-0A1-CM-1	4			/10.6
			-0K2	11	13		-0A1-CM-1	5			/10.7
			-0K1	11	14		-0A1-CM-1	3			/10.8
			-0Q1-0SD	54	15		-0A1-CM-1	2			/10.9
					16		-0A1-CM-1	1			/10.10
			-0K3	11	17		-0A1-VT-5	10			/10.12
			-0F1	22	18		-0A1-VT-5	9			/10.13
			-0S1	1.4	19		-0A1-PS-1	10			/10.15
			-0S2	1.4	20		-0A1-PS-1	9			/10.16
			-0A1-PS-1	4	21		-0S3	1.1			/11.7
			-0X2	4	22		-RGSN-POLE8-8X1	111			/11.7
			-RGSN-POLE8-8X1	110	23		-0Q1-0KU	D1			/11.7
			-0A1-CM-1	24	24		-0Q1-0M	71			/11.9
			-0A1-CM-1	22	25		-0Q1-0M	70			/11.10
					26						
			-0K2	21	27		-0S1	x1			/13.7
			-0K2	31	28		-0S2	x1			/13.8
			-0K1	21	29		-0H1	x1			/13.9
			-0K3	21	30		-0H2	x1			/13.11
			-0A1-CM-1	7	31		-0H3	x1			/13.12
					32						
			-0A2-D01	1	33		-0K3	A1			/13.14
			-0Q1-0CA2	4	34		-0K2	A1			/13.15

			Data	2024-01-25
			Edycja	Rafał Wosicki
			Projektował	Zdzisław Stachowiak
Zmiana	Data	Nazwa	Oryg	

WODKAN Przedsiębiorstwo Wodociągów i Kanalizacji S.A.
w Ostrowie Wielkopolskim, ul. Partyzancka 27, 63-400 Ostrów Wielkopolski
Budowa elektrowni fotowoltaicznej o mocy 356,75 kWp na terenie
Stacji Uzdatniania Wody, 63-400 Ostrów Wielkopolski ul. Wodociągi Miejskie 1

CONCEPT Zdzisław Stachowiak
ul. Budowlanych 5
63-400 Ostrów Wlkp.
www.concept-ostrow.pl

Strona tytułowa / Okładka

=
+

Rozdzielnica RPV instalacji fotowoltaicznej
23/PV/12 - DEE/1101/2023, P/17/039589 + Aneks nr 1

Arkusz 23
Strona 24 / 28

Plan zacisków

Tekst funkcyjny	Nazwa kabla	Listwa =RPV-0X2 Oznaczenie celu	Przyłącze	Zacisk	Mostek/zworka	Oznaczenie celu	Przyłącze	Nazwa kabla	Strona / kolumna
	Typ kabla							Typ kabla	
		-0X1	28	1	•	-PWP	x1		/11.6
		-0X1	27	2	•	-PWP	x11		/10.6
		-0S3	1.2	3	•	-PWP	1		/10.7
		-PWP	2	4	•	-0X1	22		/10.7
		-0X1	9	5	•	-PWP	x2		/10.4

Zmiana	Data	Nazwa		
			Data	2024-01-25
			Edycja	Rafał Wosicki
			Projektował	Zdzisław Stachowiak
			Oryg	

WODKAN Przedsiębiorstwo Wodociągów i Kanalizacji S.A.
w Ostrowie Wielkopolskim, ul. Partyzancka 27, 63-400 Ostrów Wielkopolski
Budowa elektrowni fotowoltaicznej o mocy 356,75 kWp na terenie
Stacji Uzdatniania Wody, 63-400 Ostrów Wielkopolski ul. Wodociągi Miejskie 1

CONCEPT Zdzisław Stachowiak
ul. Budowlanych 5
63-400 Ostrów Wlkp.
www.concept-ostrow.pl

Strona tytułowa / Okładka

=
+

Rozdzielnica RPV instalacji fotowoltaicznej
23/PV/12 - DEE/1101/2023, P/17/039589 + Aneks nr 1

Arkusz 24
Strona 25 / 28

Lista artykułów

Identyfikator aparatu	Ilość	Oznaczenie	Numer typu	Dostawca	Numer artykułu
=RPV-0A1	1	Sterownik pola uREG - płyta główna MB-2 w obudowie - 7 slotów	uREG-MB2-7	REG	REG.uREG-MB2-7
=RPV-0A1	1	Sterownik pola uREG - moduł komputerowo-komunikacyjny IF-7 + dodatkowy ETH1	uREG-IF7+ETH1	REG	REG.uREG-IF7+ETH1
=RPV-0A1	1	Sterownik pola uREG - moduł pomiaru prądu CT-0	uREG-CT0	REG	REG.uREG-CT0
=RPV-0A1	1	Sterownik pola uREG - moduł pomiaru napięcia VT-5	uREG-VT5	REG	REG.uREG-VT5
=RPV-0A1	1	Sterownik pola uREG - moduł zasilania 24V DC PS-1	uREG-PS1	REG	REG.uREG-PS1
=RPV-0A1	1	Sterownik pola uREG - uniwersalny moduł wejść/wyjść CM-1	uREG-CM1	REG	REG.uREG-CM1
=RPV-0A1	1	Sterownik pola uREG - panel z graficznym kolorowym wyświetlaczem LCD w układzie pionowym	uREG-GV0	REG	REG.uREG-GV0
=RPV-1FO	1	Rozłącznik bezpiecznikowy skrzynkowy NH00	XNH00-A160-BT	EATON	EAT.183026
=RPV-1FO	3	Wkładka bezpiecznikowa NH00	WTN-00/gG 125A		WTN-00/gG 125A
=RPV-OP1	1	Ogranicznik przepięć Typ 2	DEHNguard M TNC 275 FM	DEHN	DG M TNC 275 FM (952305)
=RPV-0F0	1	Rozłącznik bezpiecznikowy D02 Z-SLS/CB/3 3P	Z-SLS/CB/3	EATON	EAT.248249
=RPV-0F0	3	Wkładka bezpiecznikowa D01/gG 6A	D01/gG 6A	EATON	EAT.268986
=RPV-0F0	1	Obudowa natynkowa S-6	S6	LEGRAND	LEG.605271
=RPV-0F1	1	Wyłącznik silnikowy PKZM01-2,5 50 kA	PKZM01-2,5	EATON	EAT.278481
=RPV-0F1	1	Styk sygnalizacyjny	NHI11-PKZO	EATON	EAT.072896
=RPV-0F2	1	Rozłącznik bezpiecznikowy D02 Z-SLS/CB/3 3P	Z-SLS/CB/3	EATON	EAT.248249
=RPV-0F2	3	Wkładka bezpiecznikowa D02/gG 20A	D02/gG 20A	EATON	EAT.268989
=RPV-0F4	1	Rozłącznik bezpiecznikowy D02 Z-SLS/CB/1 1P	Z-SLS/CB/1	EATON	EAT.248247
=RPV-0F4	1	Wkładka bezpiecznikowa D01/gG 10A	D01/gG 10A	EATON	EAT.268987
=RPV-0F3	1	Wyłącznik różnicowoprądowy PF6-25/2/003-A	PF6-25/2/003-A	EATON	EAT.112921
=RPV-0F3.1	1	Wyłącznik nadprądowy PL6/C10 6000A C10 1P	PL6/C10 6000A C10 1P	EATON	EAT.286531
=RPV-0G3	1	Gniazdo wtyczkowe na szynę TH35 2P+Z 10/16 A 250 V	266876	EATON	EAT.266876
=RPV-2QDC	1	Rozłącznik izolacyjny DC Ex9IP 2P 16A	Ex9IP 2P 16A	NOARK	NOA.8592765017550
=RPV-2FD1.1	1	Złączka szynowa bezpiecznikowa ASK1	ASK 1/EN	WEIDMULLER	WEI.0474560000
=RPV-2FD1.1	1	Wkładka bezpiecznikowa 5x20mm 6A	5x20mm 6A	SIBA	
=RPV-2FD1.2	1	Złączka szynowa bezpiecznikowa ASK1	ASK 1/EN	WEIDMULLER	WEI.0474560000
=RPV-2FD1.2	1	Wkładka bezpiecznikowa 5x20mm 6A	5x20mm 6A	SIBA	
=RPV-2FD2.1	1	Złączka szynowa bezpiecznikowa ASK1	ASK 1/EN	WEIDMULLER	WEI.0474560000
=RPV-2FD2.1	1	Wkładka bezpiecznikowa 5x20mm 0,63A	5x20mm 0,63A	SIBA	
=RPV-2FD2.2	1	Złączka szynowa bezpiecznikowa ASK1	ASK 1/EN	WEIDMULLER	WEI.0474560000
=RPV-2FD2.2	1	Wkładka bezpiecznikowa 5x20mm 0,63A	5x20mm 0,63A	SIBA	
=RPV-2FD3.1	1	Złączka szynowa bezpiecznikowa ASK1	ASK 1/EN	WEIDMULLER	WEI.0474560000
=RPV-2FD3.1	1	Wkładka bezpiecznikowa 5x20mm 0,63A	5x20mm 0,63A	SIBA	
=RPV-2FD3.2	1	Złączka szynowa bezpiecznikowa ASK1	ASK 1/EN	WEIDMULLER	WEI.0474560000
=RPV-2FD3.2	1	Wkładka bezpiecznikowa 5x20mm 0,63A	5x20mm 0,63A	SIBA	
=RPV-2FD4.1	1	Złączka szynowa bezpiecznikowa ASK1	ASK 1/EN	WEIDMULLER	WEI.0474560000
=RPV-2FD4.1	1	Wkładka bezpiecznikowa 5x20mm 0,63A	5x20mm 0,63A	SIBA	
=RPV-2FD4.2	1	Złączka szynowa bezpiecznikowa ASK1	ASK 1/EN	WEIDMULLER	WEI.0474560000
=RPV-2FD4.2	1	Wkładka bezpiecznikowa 5x20mm 0,63A	5x20mm 0,63A	SIBA	
=RPV-0Q1	1	Wyłącznik kompatkowy NZMN3-VE630 630A 50KA	NZMN3-VE630	EATON	EAT.259133
=RPV-0Q1-0CA1	1	STYKI POM LUB SYG. WYZWOL NZM	216378	EATON	EAT.216378
=RPV-0Q1-0CA2	1	STYKI POM LUB SYG. WYZWOL NZM	216376	EATON	EAT.216376
=RPV-0Q1-0KU	1	Wyzwalacz podnapięciowy 24V DC do NZM3	259509	EATON	EAT.259509
=RPV-0Q1-0M	1	Napęd silnikowy- zdalne sterowanie do NZM3 24-30V	259854	EATON	LEG.259854
=RPV-0Q1-0SD	1	STYKI POM LUB SYG. WYZWOL NZM	216376	EATON	EAT.216376
=RPV-2Q1	1	Wyłącznik kompatkowy NZMN2-VE250 250A 50KA	NZMN2-VE250	EATON	EAT.259124
=RPV-2Q1-2CA1.1; -2Q1-2CA1.2	1	STYKI POM LUB SYG. WYZWOL NZM	107898	EATON	EAT.107898
=RPV-2Q1-2SD1	1	STYKI POM LUB SYG. WYZWOL NZM	216378	EATON	EAT.216378
=RPV-2Q1-2KU1	1	Wyzwalacz wzrostowy 230V AC do NZM2	259763	EATON	EAT.259763
=RPV-2Q2	1	Wyłącznik kompatkowy NZMN2-VE100 100A 50KA	NZMN2-VE100	EATON	EAT.259122
=RPV-2Q2-2CA2.1; -2Q2-2CA2.2	1	STYKI POM LUB SYG. WYZWOL NZM	107898	EATON	EAT.107898
=RPV-2Q2-2SD2	1	STYKI POM LUB SYG. WYZWOL NZM	216378	EATON	EAT.216378
=RPV-2Q2-2KU2	1	Wyzwalacz wzrostowy 230V AC do NZM2	259763	EATON	EAT.259763
=RPV-2Q3	1	Wyłącznik kompatkowy NZMN2-VE250 250A 50KA	NZMN2-VE250	EATON	EAT.259124
=RPV-2Q3-2CA3.1; -2Q3-2CA3.2	1	STYKI POM LUB SYG. WYZWOL NZM	107898	EATON	EAT.107898
=RPV-2Q3-2SD3	1	STYKI POM LUB SYG. WYZWOL NZM	216378	EATON	EAT.216378
=RPV-2Q3-2KU3	1	Wyzwalacz wzrostowy 230V AC do NZM2	259763	EATON	EAT.259763

Lista artykułów

Identyfikator aparatu	Ilość	Oznaczenie	Numer typu	Dostawca	Numer artykułu
=RPV-2F01	1	Wyłącznik nadprądowy PL6/B6 6000A B6 1P	PL6/B6 6000A B6 1P	EATON	EAT.286518
=RPV-2F02	1	Wyłącznik nadprądowy PL6/B6 6000A B6 1P	PL6/B6 6000A B6 1P	EATON	EAT.286518
=RPV-2F03	1	Wyłącznik nadprądowy PL6/B6 6000A B6 1P	PL6/B6 6000A B6 1P	EATON	EAT.286518
=RPV-0K1	1	Przekaźnik przemysłowy 3P 24VDC AgNi	R3N-2013-23-1024-WT	RELP	RELP.R3N-2013-23-1024-WT
=RPV-0K1	1	Gniazdo przekaźnika R3 GZT3-SZARE 856049	GZT3-SZARE	RELP	RELP.GZT3-SZARE
=RPV-0K1	1	Obejma wyrzutnikowa do gniazda przekaźnikowego GZT4-0040 SZARA	GZT4-0040_S	RELP	RELP.GZT4-0040_S
=RPV-0K1	1	Płytka do opisu do gniazd przekaźnikowych GZT4-0035	GZT4-0035	RELP	RELP.GZT4-0035
=RPV-0K2	1	Przekaźnik przemysłowy 3P 24VDC AgNi	R3N-2013-23-1024-WT	RELP	RELP.R3N-2013-23-1024-WT
=RPV-0K2	1	Gniazdo przekaźnika R3 GZT3-SZARE 856049	GZT3-SZARE	RELP	RELP.GZT3-SZARE
=RPV-0K2	1	Obejma wyrzutnikowa do gniazda przekaźnikowego GZT4-0040 SZARA	GZT4-0040_S	RELP	RELP.GZT4-0040_S
=RPV-0K2	1	Płytka do opisu do gniazd przekaźnikowych GZT4-0035	GZT4-0035	RELP	RELP.GZT4-0035
=RPV-0K3	1	Przekaźnik przemysłowy 3P 24VDC AgNi	R3N-2013-23-1024-WT	RELP	RELP.R3N-2013-23-1024-WT
=RPV-0K3	1	Gniazdo przekaźnika R3 GZT3-SZARE 856049	GZT3-SZARE	RELP	RELP.GZT3-SZARE
=RPV-0K3	1	Obejma wyrzutnikowa do gniazda przekaźnikowego GZT4-0040 SZARA	GZT4-0040_S	RELP	RELP.GZT4-0040_S
=RPV-0K3	1	Płytka do opisu do gniazd przekaźnikowych GZT4-0035	GZT4-0035	RELP	RELP.GZT4-0035
=RPV-0S1	1	Metalowy przycisk podświetlany Ø22mm serii Platinum, samoczynny powrót, kryty. Zielony	LPSBL103	LOVATO	LOV.LPSBL103
=RPV-0S1	1	Adapter montażowy do metalowej serii Platinum Ø22mm i Ø30mm	LPXAU120M	LOVATO	LOV.LPXAU120M
=RPV-0S1	1	Zestyk 1NO do serii Platinum, zaciski śrubowe, bez adaptera	LPXC10	LOVATO	LOV.LPXC10
=RPV-0S1	1	Lampka LED, zielona, światło ciągłe, bez adaptera, wbudowane zabezpieczenie, 12-30VAC/DC	LPXLPB3	LOVATO	LOV.LPXLPB3
=RPV-0S2	1	Metalowy przycisk podświetlany Ø22mm serii Platinum, samoczynny powrót, kryty. Czerwony	LPSBL104	LOVATO	LOV.LPSBL104
=RPV-0S2	1	Adapter montażowy do metalowej serii Platinum Ø22mm i Ø30mm	LPXAU120M	LOVATO	LOV.LPXAU120M
=RPV-0S2	2	Zestyk 1NO do serii Platinum, zaciski śrubowe, bez adaptera	LPXC10	LOVATO	LOV.LPXC10
=RPV-0S2	1	Lampka LED, czerwona, światło ciągłe, bez adaptera, wbudowane zabezpieczenie, 12-30VAC/DC	LPXLPB4	LOVATO	LOV.LPXLPB4
=RPV-0S3	1	Metalowy przycisk Ø22mm serii Platinum, kryty, samoczynny powrót. Niebieski	LPSB106	LOVATO	LOV.LPSB106
=RPV-0S3	1	Adapter montażowy do metalowej serii Platinum Ø22mm i Ø30mm	LPXAU120M	LOVATO	LOV.LPXAU120M
=RPV-0S3	1	Zestyk 1NC do serii Platinum, zaciski śrubowe, bez adaptera	LPXC01	LOVATO	LOV.LPXC01
=RPV-0H1	1	Metalowa głowica lampki Ø22mm serii Platinum, żółta, bez adaptera montażowego	LPSL5	LOVATO	LOV.LPSL5
=RPV-0H1	1	Adapter montażowy do metalowej serii Platinum Ø22mm i Ø30mm	LPXAU120M	LOVATO	LOV.LPXAU120M
=RPV-0H1	1	Lampka LED, żółta, światło ciągłe, bez adaptera, wbudowane zabezpieczenie, 12-30VAC/D	LPXLPB5	LOVATO	LOV.LPXLPB5
=RPV-0H2	1	Metalowa głowica lampki Ø22mm serii Platinum, przezroczysta, bez adaptera montażowego	LPSL7	LOVATO	LOV.LPSL7
=RPV-0H2	1	Adapter montażowy do metalowej serii Platinum Ø22mm i Ø30mm	LPXAU120M	LOVATO	LOV.LPXAU120M
=RPV-0H2	1	Lampka LED, biała, światło ciągłe, bez adaptera, wbudowane zabezpieczenie, 12-30VAC/DC	LPXLPB8	LOVATO	LOV.LPXLPB8
=RPV-0H3	1	Metalowa głowica lampki Ø22mm serii Platinum, czerwona, bez adaptera montażowego	LPSL4	LOVATO	LOV.LPSL4
=RPV-0H3	1	Adapter montażowy do metalowej serii Platinum Ø22mm i Ø30mm	LPXAU120M	LOVATO	LOV.LPXAU120M
=RPV-0H3	1	Lampka LED, czerwona, światło ciągłe, bez adaptera, wbudowane zabezpieczenie, 12-30VAC/DC	LPXLPB4	LOVATO	LOV.LPXLPB4
=RPV-0XP1	1	Listwa pomiarowa LPW 10-torowa 847-102	847-102	WAGO	WAGO.847-102
=RPV-0T01	1	Przekładnik prądowy ISN2 041, 600/5A, kl.0,2s, 5VA,FS5	ISN2 041, 600/5A, kl.0,2s, 5VA,FS5	POLCONTACT	POLC.ISN2041600.50,2S5VAFS5
=RPV-0T02	1	Przekładnik prądowy ISN2 041, 600/5A, kl.0,2s, 5VA,FS5	ISN2 041, 600/5A, kl.0,2s, 5VA,FS5	POLCONTACT	POLC.ISN2041600.50,2S5VAFS5
=RPV-0T03	1	Przekładnik prądowy ISN2 041, 600/5A, kl.0,2s, 5VA,FS5	ISN2 041, 600/5A, kl.0,2s, 5VA,FS5	POLCONTACT	POLC.ISN2041600.50,2S5VAFS5
=RPV-0T11	1	Przekładnik prądowy ISN2 041, 600/5A, kl.0,5s, 5VA,FS5	ISN2 041, 600/5A, kl.0,5s, 5VA,FS5	POLCONTACT	POLC.ISN2041600.50,5S5VAFS5
=RPV-0T12	1	Przekładnik prądowy ISN2 041, 600/5A, kl.0,5s, 5VA,FS5	ISN2 041, 600/5A, kl.0,5s, 5VA,FS5	POLCONTACT	POLC.ISN2041600.50,5S5VAFS5
=RPV-0T13	1	Przekładnik prądowy ISN2 041, 600/5A, kl.0,5s, 5VA,FS5	ISN2 041, 600/5A, kl.0,5s, 5VA,FS5	POLCONTACT	POLC.ISN2041600.50,5S5VAFS5
=RPV-2K01	1	Przekaźnik różnicowprądowy RCM420	RCM420-D-2	BENDER	BEN.RCM420D2
=RPV-2K02	1	Przekaźnik różnicowprądowy RCM420	RCM420-D-2	BENDER	BEN.RCM420D2
=RPV-2K03	1	Przekaźnik różnicowprądowy RCM420	RCM420-D-2	BENDER	BEN.RCM420D2
=RPV-2T01	1	Przekładnik pomiarowy WR70x175S	WR70x175S	BENDER	BEN.WR70x175S
=RPV-2T02	1	Przekładnik pomiarowy CTAC60	CTAC60	BENDER	BEN.CTAC60
=RPV-2T03	1	Przekładnik pomiarowy CTAC120	CTAC120	BENDER	BEN.CTAC120
=RPV-0X1	kpl.	Listwa zaciskowa			
=RPV-0X2	kpl.	Listwa zaciskowa			
=RPV-0XDC	kpl.	Listwa zaciskowa			
=RPV-0A2	1	Sterownik PFC200	750-8212/025-001	WAGO	WAGO.750-8212/025-001
=RPV-0A2	2	Moduł wejść 2 stanowych	750-430	WAGO	WAGO.750-430
=RPV-0A2	1	Moduł wyjść 2 stanowych	750-530	WAGO	WAGO.750-530
=RPV-0A2	2	Moduł interfejsu RS-485	750-652	WAGO	WAGO.750-652
=RPV-0A2	1	Moduł końcowy	750-600	WAGO	WAGO.750-600

Lista artykułów

Identyfikator aparatu	Ilość	Oznaczenie	Numer typu	Dostawca	Numer artykułu
=RPV-0A3	1	Moduł komunikacyjne Sungrow Logger 1000	Sungrow Logger 1000	SUNGROW	SUN.LOGGER1000
=RPV-0A4	1	Switch 5-portów 852-1111	852-1111	WAGO	WAGO.752-1111
=RPV	kpl	Szafa wolnostojąca z płytą montażową xEnergy Light IP40 (2000x1000x500)mm	xEnergy Light IP40 (2000x1000x500)mm	EATON	