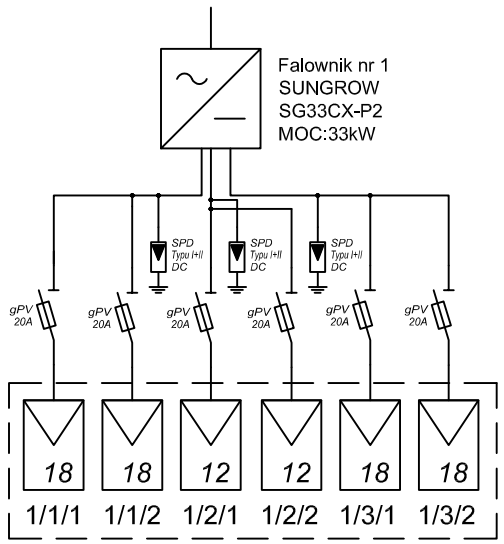

Moduły fotowoltaiczne
96 szt. typu LR5-66HIH-500M

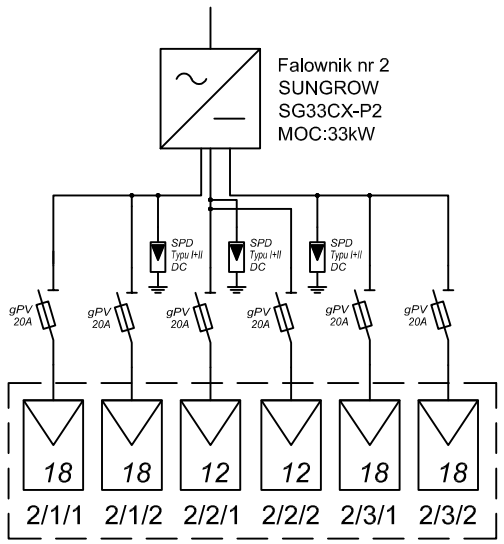

Moduły fotowoltaiczne
96 szt. typu LR5-66HIH-500M

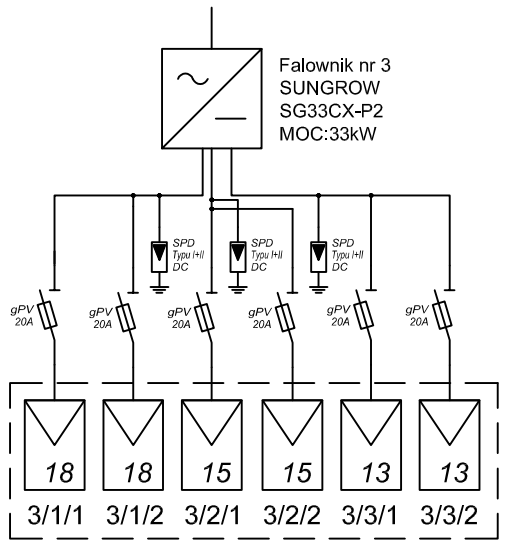

Moduły fotowoltaiczne
92 szt. typu LR5-66HIH-500M

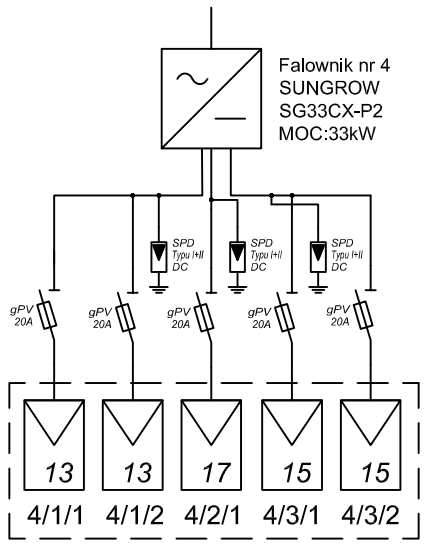

Moduły fotowoltaiczne
73 szt. typu LR5-66HIH-500M

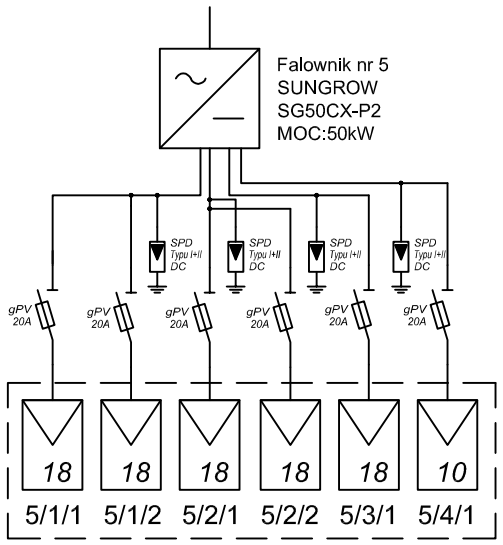

Moduły fotowoltaiczne
100 szt. typu LR5-66HIH-500M

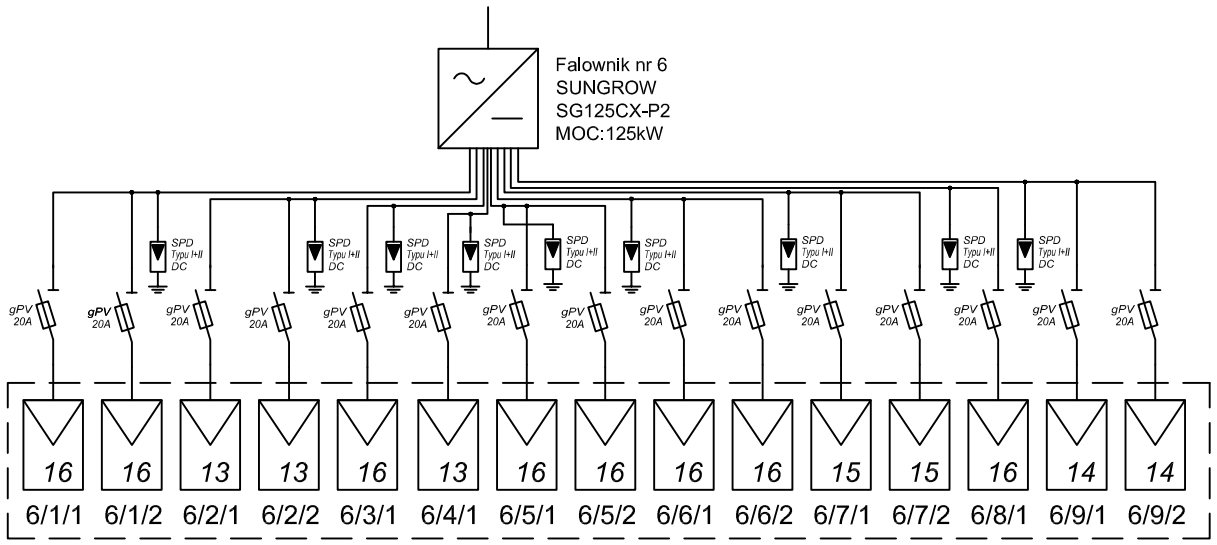

Moduły fotowoltaiczne
225 szt. typu JKM570N-72HL4-BDV

002-TRYP

ROZWIĄZANIA ZAWARTE W NINIEJSZYM OPRACOWANIU STANOWIĄ WYŁĄCZNĄ WŁASNOŚĆ "CONCEPT" Zdzisław Stachowiak I MOGĄ BYĆ STOSOWANE, POWIELANE ORAZ UDOSTĘPNIANE OSOBOM TRZECIM JEDYNIE NA PODSTAWIE PISEMNEGO ZEZWOLENIA WW. FIRM Z ZASTRZEŻENIEM WSZELKICH SKUTKÓW PRAWNYCH

COPYING OF THIS DOKUMENT AND GIVING IT TO OTHERS AND THE USE OR COMMUNICATION OF THE CONTENS THEREOF, ARE FORBIDDEN WITHOUT EXPRESS AUTHORITY BY OFFENDERS ARE LIABLE TO THE PAYMENT OF DAMAGES, ALL RIGHTS ARE RESERVED IN THE EVENT OF THE GRANT OF A PATENT OR THE REGISTRATION OF A UTILITY

BRANŻA
BRANCH
ELEKTRYCZNA

"CONCEPT" Zdzisław Stachowiak
ul. Budowlanych 5
63-400 Ostrów Wlkp.
tel./fax: (62) 720 37 14
e-mail: zdzislaw.stachowiak@gmail.com

Temat Subject
Budowa Elektrowni Fotowoltaicznej o mocy 356,75 kWp na terenie WODKAN Przedsiębiorstwo Wodociągów i Kanalizacji SA -Stacji Uzdatniania Wody 63-400 Ostrów Wielkopolski ul. Wodociągi Miejskie 1
Działki nr 20,21,22,23 i 29 obręb 0202

Objekt OBJECT
Budowa elektrowni fotowoltaicznej składająca się: paneli fotowoltaicznych, konstrukcji wsporczych, inwerterów solarnych, tras kablowych, zlokalizowanej w Ostrowie Wielkopolskim na działkach nr 20,21,22,23 i 29 obręb 0202.
Jednostka ewidencyjna: 301701_1, Ostrów Wielkopolski - miasto

PROJEKTOWAŁ DESIGNED: Zdzisław Stachowiak	UPR.	UAN 7342-8/93	SIGNATURE	RYSUNEK DRAWING: Schemat ideowy połączenia strony DC falowników				
OPRACOWAŁ DRAWN: Artur Frąszczak				DATA ROZ. START DATE: 07-2023	FORMAT SIZE: A3	SKALA SCALE	NR RYSUNKU DRAWING No.: E03	ARKUSZ SHEET: 1/1
SPRAWDZIŁ CHECKED				DATA WYDANIA DATE OF ISSUE: 01-2024			NR PROJEKTU DESIGN No.: 23/PV/01	REWIZJA REVISION: -